HITZE

MANUAL DE OPERARE ȘI MONTAJ

SEMINEE CONVENȚIONALE

ALBERO, HST, STMA, ARDENTE ALBERO AQUASYSTEM

SEMINEE ZU MANTA / DE APĂ

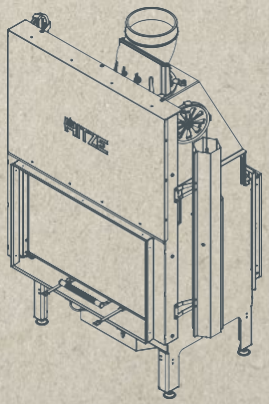

www.hitze.pl

CUPRINS

MANUAL DE OPERARE ȘI MONTAJ **1**
1. INFORMAŢII INTRODUCTIVE 2
2. SCOPUL, DESCRIEREA ȘI OPERAREA – INSERŢII PENTRU ȘEMINEE CONVENȚIONALE 4
3. UTILIZAREA PRECONIZATĂ, STRUCTURA ȘI OPERAREA – INSERŢII PENTRU ȘEMINEE CU MANTA DE APĂ 9
4. TRANSPORTUL, ASAMBLAREA, MONTAREA INSERȚIEI 14
5. PUNEREA ÎN FUNCȚIUNE ȘI UTILIZAREA 18
6. ÎNTREȚINEREA 24
7. CELE MAI FRECVENTE DEFECȚIUNI ȘI MODUL DE REMEDIERE A ACESTORA 26

SPECIFICAȚII **27**
TABELE **29**
SCHEME **57**

HITZE

MANUAL DE OPERARE ȘI MONTAJ

ȘEMINEE CONVENȚIONALE

ALBERO, HST, STMA, ARDENTE

ȘEMINEE CU MANTA DE APĂ

ALBERO AQUASYSTEM

ÎNAINTE DE A UTIILIZA APARATUL PENTRU PRIMA DATĂ, CITȚI ACEST MANUAL DE OPERARE ȘI MONTAJ

În conformitate cu cerințele Directivei Eco design în statele membre UE: „Acest aparat nu poate fi utilizat ca sursă principală de încălzire”.

1. INFORMAȚII INTRODUCTIVE

Stimate client, vă mulțumim că ați cumpărat produsul nostru!

Încălzire naturală – aceste cuvinte redau perfect filosofia mărcii Hitze. Conform acestei filosofii, producem șeminee și sobe pe lemne sau peleți din lemn, adică materialele cele mai puțin nocive pentru mediu. Datorită tehnologiei de ultimă generație, am creat soluții inovatoare, cu un design modern și o eficiență termică ridicată.

Produsele noastre au fost concepute pentru a vă asigura o funcționare lipsită de probleme și o căldură confortabilă.

Înainte de a monta și conecta inserția șemineului, este absolut necesar să vă familiarizați cu Manualul de operare și montaj și să verificați dacă nu lipsește nicio componentă.

NOTĂ:
Acest aparat nu trebuie utilizat de către copii.

Nu lăsați copiii sau animalele nesupravegheate atunci când focul este aprins sau când șemineul este încă fierbinte.
Utilizați mănuși de protecție pentru a deschide ușa inserției în timpul și după utilizare. Pericol de ardere (geamul și diverse părți ale ansamblului șemineului pot fi foarte fierbinți).

În vederea îmbunătățirii produsului, producătorul își rezervă dreptul de a modifica schemele, fotografiile și descrierile, precum și parametrii echipamentului fără notificare prealabilă. Este interzisă reproducerea totală sau parțială a Manualului de operare și montaj fără acordul prealabil scris al producătorului. Asigurați-vă că Manualul de operare și montaj nu este lăsat la îndemâna copiilor. În cazul în care manualul este distrus, pierdut sau deteriorat, contactați reprezentantul de vânzări sau producătorul și comunicați-le datele referitoare la aparatul dumneavoastră pentru a obține o copie.

Este necesar ca inserția să fie montată de o persoană calificată sau de o companie din domeniu, iar inspecția tehnică să fie efectuată de către un curățător de coșuri de fum sau de un specialist în protecția împotriva incendiilor.

1.1. INFORMAȚII GENERALE/SIGURANȚA

Respectarea manualului este absolut necesară pentru a asigura funcționarea corectă a șemineului și a preveni distrugerea acestuia sau accidentele cauzate de utilizarea necorespunzătoare. Vă rugăm să respectați următoarele reguli privind siguranța:

- înainte de a monta inserția sau de a efectua operațiuni de întreținere, asigurați-vă că ați citit și înțeles Manualul de operare și montaj;
- se recomandă ca inserția pentru șemineu să fie montată în locul cel mai convenabil și în conformitate cu legile privind construcțiile și prevenirea incendiilor în vigoare;
- activitățile de montaj, întreținere și controlul operării pot fi efectuate doar de către persoane calificate;
- aparatul poate fi utilizat doar în scopul preconizat;
- este absolut necesar să dotați locul de montaj cu un sistem de ventilație corespunzător și surse de admisie a aerului;
- nu așezați uscătorul de rufe la mai puțin 1,5 m de inserție (pentru a minimiza riscul de incendiu);
- verificați capacitatea portantă admisibilă a substructurii (pardoseală, tavan) în locul în care intenționați să montați inserția (luând în considerare greutatea totală a inserției și a carcasei);
- asigurați-vă că a fost construit corespunzător coșul de fum pentru funcționarea în siguranță (de exemplu, un coș de fum din materiale neinflamabile cu proprietăți reduse de absorbție a căldurii);

- evitați instalarea șemineului în încăperi cu aparate pe gaz de tip B, hote (cu sau fără conductă de evacuare), pompe de căldură, conducte de ventilație colective sau mai multe conducte de evacuare a fumului; inserția nu trebuie montată în apropierea scărilor sau a încăperilor în care există aparate care pot genera o presiune negativă;
- **evitați contactul direct cu inserția (aceasta devine foarte fierbinte în timpul utilizării) și purtați echipament de protecție adecvat (îmbrăcăminte de protecție sau mănuși rezistente la căldură);**
- montați inserția într-o încăpere dotată cu un sistem corespunzător de combatere a incendiilor și cu toate utilitățile, inclusiv ventilație, apă, electricitate și orificii de evacuare a fumului;
- dacă întâmpinați probleme, vă rugăm să contactați reprezentantul de vânzări sau producătorul (și solicitați întotdeauna piese de schimb originale pentru reparații);
- verificați și curățați periodic conducta de evacuare a gazelor de ardere în conformitate cu prevederile legale aplicabile;
- dacă dispozitivul este vândut sau închiriat unui alt utilizator, asigurați-vă că predați Manualul de operare și montaj.

1.2. NICIODATĂ:

- nu vă sprijiniți de și nu vă urcați pe inserția pentru șemineu;
- Nu utilizați aparatul în cazul în care este defect sau nu funcționează în mod corespunzător;
- nu așezați materiale inflamabile la mai puțin de 1,5 m de șemineu;
- nu aprindeți focul utilizând materiale inflamabile sau nu ardeți deșeuri în șemineu.

1.3. COMPANIA HITZE NU VA FI TINUTĂ RĂSPUNZĂTOARE CIVIL SAU PENAL ÎN CAZUL ÎN CARE:

- inserția nu este utilizată în conformitate cu Manualul de operare și montaj;
- inserția pentru șemineu este modificată sau componentele acesteia sunt înlocuite cu piese care nu sunt originale de manieră autorizată (în cazul oricărei astfel de modificări sau înlocuiri, garanția devine imediat nulă);
- montajul incorect și întreținerea necorespunzătoare (nu respectă Manualul de operare și montaj) duc la rănirea persoanelor sau distrugerea obiectelor.

1.4. NORME

Dispozitivul este în conformitate cu standardul PN-EN-16510-1:2018 și deține certificat CE. **Înainte a asambla, monta și utiliza soba de sine stătătoare, citiți Manualul de operare și montaj cu atenție și urmați instrucțiunile conținute în acesta. Acest lucru va asigura funcționarea sigură și eficientă a șemineului. Nerespectarea acestui Manual de operare și montaj poate atrage anularea garanției și genera riscul de rănire sau deces al utilizatorului.**
Produsul trebuie asamblat, montat și utilizat în conformitate cu legislația și standardele locale și naționale, incluzând, în special:

- Regulamentul Ministerului Infrastructurii din 12.04.2002 Dz.U. [Jurnalul Legilor din Polonia] nr. 75, pct. 690 astfel cum a fost modificată la 07.05.2004 Dz.U. [Jurnalul Legilor din Polonia] nr. 109, pct. 1156;
- Standardul PN - B – 03406: 1994 Tehnica încălzirii. Calcularea necesarului termic;
- Standardul PN – 89 / B – 10425: Coș de fum și ventilație din cărămidă
- Standardul PN – 78 / B – 03421: Sisteme de ventilație și aer condiționat. Parametrii pentru calcularea aerului interior;
- Standardul PN-EN 16510-1:2018: „Aparate de încălzire de uz casnic cu combustibil solid - Partea 1: Cerințe generale și metode de încercare.”

1.5. PLĂCUȚA DE IDENTIFICARE

Plăcuța de identificare se află pe spatele dispozitivului, permite identificarea cu exactitate a modelului pe care îl deținești și conține un set de date tehnice și un număr de serie.

2. SCOPUL, DESCRIEREA ȘI OPERAREA – INSERȚII PENTRU ȘEMINEE CONVENȚIONALE

Inserțiile pentru șeminee convenționale sunt concepute pentru a fi utilizate ca sursă suplimentară de încălzire interioară. Sunt dotate cu un focar cu ardere lentă și sistem de încărcare manuală a combustibilului, ușă standard (cu mâner) sau ușă tip ghilotină (ușă verticală). Inserțiile au fost concepute pentru alimentarea, în special, cu lemn de foioase cu umiditatea de 12-20%. Recomandăm, în special, lemnul de mesteacăn uscat. În timpul procesului de ardere, energia termică este eliberată și transferată din camera de ardere prin conducție și radiație. În conformitate cu standardul PN-EN-16510-1:2018, focarul inserției este clasificat ca 1b, cu încărcare manuală a combustibilului și uși închise și poate fi încastrat sau construit într-o nișă în perete.

2.1. SERIA ALBERO

Structura

Fig. 9. Inserția ALBERO - cu uși standard (pe stânga) și uși tip ghilotină - pag.

61. Tabelele 2-5. Date tehnice ale inserțiilor pentru șeminee ALBERO - pag. 30-

33.

Inserția pentru șemineu este formată dintr-un corp **(2)** și o parte frontală **(10)**. Corpul (carcasa) este fabricat din oțel de cazan P265GH, cu grosimea de 3 mm. Panoul frontal constă într-o ușă din fontă, fabricată din profil special și tablă de oțel, prevăzută cu geam rezistent la căldură și mâner **(11)**. Mânerul a fost special conceput pentru a nu se încălzi atunci când focul este aprins. Ușa este prinsă cu șuruburi pe bare **(12)**, care sunt fixate pe corpul inserției. Panoul frontal este disponibil în două variante. Prima variantă este o ușă cu mâner, cu deschidere pe dreapta sau pe stânga, iar a doua este o ușă tip ghilotină care poate fi ridicată. Partea inferioară, pereții laterali și peretele posterior ai camerei de ardere **(1)** sunt căptușite cu beton în înveliș ceramic (un fel de șamotă) **(8)**. Inserția este prevăzută cu o bază dublă **(3),** cu orificii de admisie a aerului primar și secundar, precum și cu recipient pentru cenușă **(6)** și grătar **(7)**. Admisia aerului **(4)** se realizează printr-o conductă de legătură, cu diametrul de 125 mm, care include o conductă de legătură suplimentară cu diametrul de 60 mm și un mecanism de reglare a clapetei de admisie a fluxului de aer **(5)**. Cu o astfel de soluție, inserția necesită doar o conductă pentru alimentarea cu aer din exterior.

Operarea

Fig. 10. Structura generală a inserției ALBERO - pag. 62

Tabelele 18-23. Dimensiunile inserțiilor pentru șeminee ALBERO - pag. 44-46.

Clapeta de admisie este reglată cu ajutorul unei manete **(9)** montate sub panoul frontal. Clapeta de admisie este reglată prin rotirea manetei la dreapta sau la stânga. Când maneta este în poziția din extremitatea dreaptă, admisia de aer este întreruptă. Admisia de aer maximă poate fi asigurată deplasând maneta în poziția din extremitatea stângă. După ce trece prin clapeta de admisie, aerul ajunge la recipientul pentru cenușă **(6),** iar apoi la grătar **(7)**. Aerul este trimis în camera de ardere prin fantele grătarului. Aerul secundar intră în camera de ardere prin sistemul de post-ardere a gazelor arse **(14)**, de exemplu, prin deschiderile din partea superioară posterioară a carcasei și prin deschiderile din învelișul din șamotă (ciment în înveliș ceramic) (la anumite modele de inserții). Inserția este, de asemenea, dotată cu o perdea de aer, care reduce depunerea funinginii pe geam, asigurând efectul de

„geam curat". Deasupra camerei de ardere, se află o placă specială din beton în înveliș ceramic, numită deflector. Anumite modele de inserții sunt dotate cu două deflectoare. Se recomandă îndepărtarea măștii decorative **(13)** în timpul montării izolației șemineului (masca este o parte nedetașabilă și are o ușă tip ghilotină, la fel ca inserția). Radiatoarele (conductele de apă) **(16)** sunt sudate pe corpul inserției. Radiatoarele și deflectorul formează un canal de convecție care optimizează schimbul de căldură. În timpul procesului de ardere, gazele arse plutesc în jurul pereților camerei de ardere, deflectorului și radiatoarelor orizontale. Apoi, trec prin orificiul de evacuare a fumului **(19)** și conducte și ajung, în cele din urmă, la coșul de fum. Aerul care înconjoară inserția încasetată este încălzit (prin convecție) și este eliberat în încăpere prin fantele de ventilație corespunzătoare ale carcasei șemineului. Acest lucru face posibilă recuperarea căldurii și oferă o sursă suplimentară de încălzire interioară.

Deschiderea și închiderea ușii

Fig. 17. Ușa tip ghilotină - deschiderea și închiderea ușii - pag. 67. ATENȚIE!
Nu trântiți ușa atunci când o închideți - este posibil ca geamul să crape sau să se spargă.

Pe lângă faptul că se deplasează sus-jos, ușa tip ghilotină se deschide și în lateral. **Ușa tip ghilotină cu deschidere laterală sau basculantă este utilizată doar pentru efectuarea unor operațiuni de service ale inserției (curățarea geamului, etc.). Nu a fost concepută pentru utilizarea zilnică.**

Pentru a deschide ușa tip ghilotină în lateral, procedați după cum urmează:

- deplasați ușa tip ghilotină în cea mai joasă poziție până când atinge șuruburile de reglare ale opritorului dispozitivului culisant;
- apăsați maneta care iese din lateralul peretelui pentru a debloca bolțul și deschideți ușa cu ajutorul mânerului;

După ce ați deschis ușa, efectuați operațiunile de întreținere sau curățați inserția.

Închideți **ușa inserției** în următorul mod: efectuați o mișcare de balans și apăsați ușa în jos bolțul va intra în lăcașul său în opritor, apoi ridicați ușa, apăsând-o în același timp (până când auziți un clic specific). Țineți de mâner atunci când ridicați ușa.

2.2. SERIA HST

Structura

Fig. 11. Inserția HST - cu uși standard (pe dreapta) și uși tip ghilotină - pag. 63.

Tabelele 6-9. Date tehnice ale inserțiilor pentru șeminee - pag. 34-37.

Inserția pentru șemineu este formată dintr-un corp **(6)** și o parte frontală **(9)**. Corpul (carcasa) este fabricat din oțel de cazan P265GH. Panoul frontal constă într-o ușă din fontă, fabricată din profil special și tablă de oțel, prevăzută cu geam rezistent la căldură și mâner **(10)**. Ușa este prinsă cu șuruburi pe bare **(11)**, care sunt fixate pe corpul inserției. Panoul frontal este disponibil în două variante. Prima variantă este o ușă basculantă, cu deschidere pe dreapta sau pe stânga, iar a doua este o ușă tip ghilotină care poate fi ridicată. Partea inferioară (tava cuptorului), pereții laterali și peretele din spate ai camerei de ardere **(1)** sunt căptușiți cu acubette **(6)**. Inserția este formată dintr-o bază etanșă **(5)**, care constituie priza de admisie pentru aerul primar și secundar, precum și locația mecanismului de alimentare cu aer. Alimentarea cu aer **(3)** se realizează cu ajutorul unui racord cu diametrul de 125 mm, deasupra căruia se află un mecanism care reglează fluxul de aer **(4),** cu un număr de fante corespunzător. Reglarea mecanismului se face cu ajutorul manetei **(8)** amplasate sub partea frontală.

Operarea

Fig. 12. Structura generală a liniei de inserții HST - pag. 63

Tabelele 24-29. Dimensiunile liniei de inserții HST - pag. 47-

49.

Reglajul se face deplasând maneta spre stânga. Atunci când maneta se află în poziția din extremitatea dreaptă, alimentarea cu aer este întreruptă. Deplasând maneta la stânga, alimentarea cu aer primar și secundar este deschisă până când alimentarea cu aer primar este complet închisă, iar alimentarea cu aer secundar este redusă. Aerul care trece prin

mecanism ajunge sub bazinul cuptorului (fabricat din acubette) și fantele dintre fitinguri și este eliberat în camera de ardere. Aerul secundar intră în camera de ardere printr-un tub aflat sub cameră și prin spațiul din spatele și de deasupra mantalei. Spațiul este limitat de canal **(7)**. Aerul secundar intră în camera de ardere prin deschiderile realizate în acubette. O placă specială din acubette, numită deflector **(13)**, este amplasată deasupra camerei de ardere. Modelele cu uși standard sunt prevăzute cu un al doilea deflector **(14)**. Deflectoarele constituie un canal de convecție care optimizează schimbul de căldură. În timpul arderii, gazele arse trec prin pereții camerei de ardere și deflectoare. Apoi, ies din conducta de fum prin orificiul de evacuare a fumului **(15)** și prin conducte și ajung în coșul de fum. Aerul care înconjoară inserția încasetată este încălzit (prin convecție) și este eliberat în încăpere prin fantele de ventilație corespunzătoare ale carcasei șemineului. Acest lucru face posibilă recuperarea căldurii și oferă o sursă suplimentară de încălzire interioară.

Deschiderea și închiderea ușii

Fig. 18. Ușa tip ghilotină - deschiderea și închiderea ușii - pag. 67.

ATENȚIE! Nu trântiți ușa atunci când o închideți - este posibil ca geamul să crape sau să se spargă.

Pe lângă faptul că se deplasează sus-jos, ușa tip ghilotină se deschide și în lateral. **Deschiderea laterală este utilizată doar pentru efectuarea unor operațiuni de service ale inserției (curățarea geamului reflector, etc.). Nu a fost concepută pentru utilizarea zilnică.**

Pentru a deschide ușa în lateral:

- deplasați ușa tip ghilotină în cea mai joasă poziție până când atinge dispozitivul de reglare al opritorului dispozitivului culisant;
- apăsați maneta care iese din lateralul peretelui pentru a debloca bolțul opritorului ușii (maneta se află pe partea dreaptă sau stângă a inserției);
- deschideți ușa cu ajutorul mânerului;

După ce ați deschis ușa, efectuați operațiunile de întreținere sau curățare.

Închideți ușa inserției în următorul mod: efectuați o mișcare de balans și apăsați ușa în jos, bolțul va intra în lăcașul său în opritor, apoi ridicați ușa, apăsând-o în același timp (până când auziți un clic specific). Țineți de mâner atunci când ridicați ușa.

2.3. SERIA STMA

Structura

Fig. 13. Inserții pentru șeminee STMA cu ușă standard - pag. 64.

Tabelul 17 Date tehnice ale inserțiilor pentru șeminee cu ușă standard - pag. 45.

Inserția pentru șemineu este formată dintr-un corp **(1)** și un panou frontal **(2)**. Corpul (carcasa) este fabricat din oțel de cazan P265GH, cu grosimea de 3 mm. Panoul frontal constă într-o ușă din fontă, fabricată din profil special și tablă de oțel, prevăzută cu geam rezistent la căldură și mâner **(3)**. Ușa este prinsă cu șuruburi pe bare **(4)**, care sunt fixate pe corpul inserției. Panoul frontal este disponibil într-o singură variantă. Ușa cu mâner se poate deschide pe dreapta sau pe stânga. Partea inferioară, pereții laterali și peretele posterior ai camerei de ardere **(5)** sunt căptușiți cu un înveliș ceramic cu capacitate de înmagazinare a

căldurii. Inserția este prevăzută cu o bază dublă **(7),** cu orificii de admisie a aerului primar și secundar, precum și cu recipient pentru cenușă **(8)** și grătar **(9)**. Admisia aerului are loc printr-un racord **(10)** cu diametrul de 125 mm, care conține mecanismul de control al fluxului de aer - clapeta de admisie **(11)**. Datorită acestei soluții, inserția necesită doar o conductă pentru alimentarea cu aer din exterior. Clapeta de admisie este acționată cu ajutorul unei manete **(12)** montate sub panoul frontal.

Operarea

Fig. 14. Structura generală a liniei de inserții STMA - pag. 65

Tabelele 31-33. Dimensiunile inserțiilor pentru șeminee STMA - pag. 50-51.

Este reglată rotind maneta în față sau în spate. Când maneta se află în poziția retrasă maximă, alimentarea cu aer este întreruptă, în timp ce în poziția extinsă, admisia de aer este deschisă la maxim. Aerul trece prin clapeta de admisie și ajunge la recipientul pentru cenușă **(8)**, iar apoi la grătar **(9)**. Trece apoi în camera de ardere prin fantele grătarului. Aerul secundar intră în camera de ardere prin sistemul de postardere **(13)** a gazelor arse, un sistem sub forma unor găuri realizate în betonul ceramic. Deasupra camerei de ardere, se află o placă specială, fabricată din beton în înveliș ceramic, numită deflector **(14)**, iar deasupra deflectorului se află un al doilea deflector din tablă de metal rezistentă la căldură. Sistemul cu două deflectoare este un canal convențional care optimizează schimbul de căldură. În timpul procesului de ardere, gazele arse plutesc deasupra pereților camerei de ardere, deflectorului ceramic și a deflectorului din oțel. Apoi, trec în orificiul de evacuare a fumului **(16)** și în conducte și ajung în cele din urmă, la coșul de fum. Aerul care înconjoară inserția încasetată este încălzit (prin convecție) și este eliberat în încăpere prin fantele de ventilație corespunzătoare ale carcasei șemineului. Acest lucru face posibilă recuperarea căldurii și oferă o sursă suplimentară de încălzire interioară.

Montarea conductei de admisie a aerului:

La fiecare șemineu trebuie montată separat o conductă de admisie a aerului cu auto-asamblare. Pentru a monta conducta, așezați picioarele reglabile ale inserției pentru șemineu pe un sol suficient de înalt astfel încât să puteți așeza conducta de admisie a aerului în orificiul de montare, să o fixați și să o rotiți pentru a o strânge.

Fig. 5. Montarea conductei de admisie a aerului în orificiul de montare - pag.

59. Deschiderea și închiderea ușii

ATENȚIE! Nu trântiți ușa atunci când o închideți - este posibil ca geamul să crape sau să se spargă.

2.4. SERIA ARDENTE

Structura

Fig. 15. Inserția ARDENTE - cu uși standard (pe dreapta) și ușă tip ghilotină (pe stânga) - pag. 65.

Tabelele 11-14. Date tehnice ale inserțiilor pentru șeminee - pag. 39-42.

Inserția pentru șemineu este formată dintr-un corp **(1)** și o parte frontală **(4)**. Corpul (învelișul inserției) este fabricat din oțel de cazan P265GH, cu grosimea de 4 mm. Panoul frontal constă într-o ușă din fontă, fabricată din profil special și tablă de oțel, prevăzută cu geam rezistent la căldură și mâner **(3)**. Ușa este prinsă cu șuruburi pe bare **(2)**, care sunt fixate pe corpul inserției. Panoul frontal este disponibil în două variante. Prima variantă este o ușă batantă, cu deschidere pe dreapta sau pe stânga, iar a doua este o ușă tip ghilotină care poate fi ridicată. Configurația exterioară poate fi, de asemenea, în două moduri. Cu două fețe, când ușa

metalică este amplasată în partea din față și din spate a inserției și înlocuiește partea din spate a camerei, și cu o singură față, când ușa este amplasată în partea din față. Partea inferioară, pereții laterali și peretele posterior ai camerei de ardere (12) sunt căptușiți cu beton în înveliș ceramic **(13)** (doar la modelele cu o singură față). Inserția este prevăzută cu o bază cu perete dublu **(9)**, care constituie orificiul de admisie a aerului primar și secundar, precum și cu recipient pentru cenușă **(8)** și grătar **(9)**. Admisia aerului **(8)** se realizează printr-un racord cu diametrul de 125 mm și o cutie de expansiune **(6),** care distribuie aerul către conductele de admisie a aerului primar și secundar. Datorită acestei soluții, inserția necesită doar o conductă pentru alimentarea cu aer din exterior. Clapetele de admisie sunt acționate cu ajutorul unei

manete **(5)** montate sub panoul frontal.

Operarea

Fig. 16. Structura generală a gamei de inserții ARDENTE - pag. 66

Tabelele 33-36. Dimensiunile inserțiilor pentru șeminee ARDENTE - pag.

51-53.

Pentru a regla clapetele de admisie, rotiți maneta spre dreapta sau spre stânga. Când maneta este în poziția din extremitatea dreaptă, admisia de aer este întreruptă, iar când maneta este în poziția din extremitatea stângă, admisia de aer este deschisă. După ce trece prin clapeta de admisie, aerul primar ajunge la recipientul pentru cenușă **(10)**, iar apoi la grătar **(11)**. Apoi, trece prin fantele grătarului și intră în camera de ardere. Aerul secundar intră în camera de ardere prin sistemul de postardere **(14)**, adică prin deschiderile aflate în partea superioară a camerei de ardere. Inserția este, de asemenea, dotată cu o perdea de aer pentru a menține geamul curat (inserțiile cu două fețe sunt dotate cu perdea de aer pe ambele fețe). Deasupra camerei de ardere există plăci speciale din beton cu înveliș ceramic, numite deflectoare **(15)** (fiecare inserție din seria ARDENTE este dotată cu două deflectoare). Radiatoarele (conductele de apă) **(16)** sunt sudate pe corpul inserției. Radiatoarele și deflectorul formează un canal de convecție care optimizează schimbul de căldură. În timpul procesului de ardere, gazele arse plutesc în jurul pereților camerei de ardere, deflectorului și radiatoarelor orizontale. Apoi, trec în orificiul de evacuare a fumului **(17)** și în conducte și ajung, în cele din urmă, la coșul de fum. Aerul care înconjoară inserția încasetată este încălzit (prin convecție) și este eliberat în încăpere prin fantele de ventilație corespunzătoare ale carcasei șemineului - recuperarea căldurii și încălzirea suplimentară a încăperii.

Deschiderea și închiderea ușii

ARDENTE ARD68x43.G, ARD68x43.DGS, ARD68x53.G, ARD68x53.DGS, ARD90x41.G, ARD90x41.DGS

Fig. 18. Ușa tip ghilotină - deschidere – pag. 67.

Pentru a deschide ușa tip ghilotină în lateral:

- deplasați ușa tip ghilotină în cea mai joasă poziție până când atinge șuruburile de reglare, ale opritorului suportului;
- apăsați maneta care iese din lateralul peretelui pentru a debloca bolțul ușii opritorului (maneta se află pe partea dreaptă sau stângă a inserției);
- deschideți ușa cu ajutorul mânerului.

După ce ați deschis ușa, puteți începe operațiunile de întreținere sau curățare a inserției.

Închideți ușa inserției în următorul mod: efectuați o mișcare de balans și apăsați ușa în jos - bolțul va intra în lăcașul său în opritor, apoi ridicați ușa, apăsând-o în același timp (până când auziți un clic specific). Țineți de mâner atunci când ridicați ușa.

ARDENTE ARD68x43.DGS, ARD68x43.DSS, ARD68x53.DGS, ARD68x53.DSS, ARD90x41.DGS,

ARD90x41.DSS

Fig. 20. Ușa posterioară - deschiderea și închiderea – pag. 68.

Ușa din spate poate fi, de asemenea, întredeschisă pentru a permite curățarea geamului.

Pentru a deschide ușa:

- trageți spre dumneavoastră cârligele care din partea de sus a ușii - scoateți ușa din balama;
- deschideți încet ușa, ținând-o de partea superioară de la capătul opritoarelor pentru deschidere;
- după ce ați deschis ușa, puteți începe operațiunile de întreținere sau curățare a

  inserției.

Închideți ușa inserției în următorul mod:

- reașezați ușa în poziția inițială;
- deplasați cârligele în dreapta și în stânga astfel încât să fie paralele cu inserția - fixând ușa în balamale;

ARD105x43.DGS, ARD105x43.G, ARD120x43.DGS, ARD120x43.G

Fig. 21. Ușa tip ghilotină - deschidere - pag. 69

În cazul modelelor mai mari dotate cu ușă tip ghilotină, pe lângă faptul că ușa se poate deplasa în sus și în jos, aceasta poate fi trasă în jos pentru a curăța geamul.

Pentru a deschide ușa tip ghilotină din față:

- deblocați opritorul din partea de mijloc a ușii, deasupra geamului, rotindu-l cu cheia spre dreapta - scoateți ușa din suport;
- deschideți încet ușa, ținând-o de partea superioară de la capătul opritoarelor pentru deschidere;

După ce ați deschis ușa, puteți începe operațiunile de întreținere sau curățare a inserției.

Închideți ușa inserției în următorul mod:

- efectuați o mișcare de balans și apăsați ușa în jos - bolțul va intra în lăcașul său în opritor, apoi ridicați ușa, apăsând-o în același timp (până când auziți un clic specific).

Țineți de mâner atunci când ridicați ușa.

ARDENTE ARD105x43.DGS, ARD120x43.DGS

Fig. 19. Ușa basculantă - deschidere - pag. 68.

La modelele de mai sus, ușa posterioară poate fi deschisă pentru a curăța geamul.

Pentru a deschide ușa:

- trageți spre dumneavoastră cârligele care din partea de sus a ușii - scoateți ușa din balamale;
- deschideți încet ușa, ținând-o de partea superioară de la capătul opritoarelor pentru deschidere;

După ce ați deschis ușa, puteți începe operațiunile de întreținere sau curățare a inserției.

Pentru a închide ușa inserției:

- reașezați ușa în poziția inițială;
- deplasați cârligele în dreapta și în stânga astfel încât să fie paralele cu inserția - fixând ușa în balamale;

3. UTILIZAREA PRECONIZATĂ, STRUCTURA ȘI OPERAREA - INSERȚII PENTRU ȘEMINEE CU MANTA DE APĂ

Inserțiile pentru șeminee ALBERO AQUASYSTEM cu manta de apă sunt aparate de încălzire pe bază de apă, utilizate în sistemele de încălzire centrală. Inserțiile pentru șeminee pot funcționa în mod independent, într-un sistem deschis sau pot fi conectate într-un sistem închis cu alte dispozitive, cum ar fi cazanele pe gaz sau ulei, pompele de căldură și sistemele fotovoltaice. În plus față de funcția de încălzire centrală, inserțiile pot, de asemenea, prepara apă caldă pentru uz domestic și pot fi conectate la boilere cu apă pentru uz domestic. Conectarea unui șemineu deschis la un sistem închis ar trebuie să se realizeze

prin intermediul schimbătorului cu plăci sau a sistemului cu puffer dotat cu serpentină de apă (dispozitivele asigură organizarea sistemului și face posibil schimbul de căldură). Inserțiile pentru șeminee AQUASYSTEM pot, de asemenea, fi utilizate pentru încălzirea încăperilor. Energia termică este obținută prin convecție și radiație. În conformitate cu standardul PN-EN-16510-1:2018, focarul inserției este clasificat ca 1b, cu încărcare manuală a combustibilului și uși închise; acesta poate fi încastrat sau construit într-o nișă de perete.

3.1. GAMA ALBERO AQASYSTEM

Structura

Fig. 22. Inserția AQUASYSTEM - schemă generală – pag. 69.

Tabelele 15-16. Date tehnice ale seriei de inserții pentru șeminee ALBERO AQUASYSTEM - pag. 43-44

Tabelul 17 Date tehnice suplimentare ale inserțiilor pentru șeminee AQUASYSTEM - pag. 45.

Inserția pentru șeminee cu manta de apă este formată dintr-un corp **(2)**, un încălzitor (mantaua de apă) **(16)** și partea frontală **(10)**. Corpul (carcasa) este fabricat din oțel de cazan, P265GH cu grosimea de 3 mm, iar încălzitorul (mantaua de apă) are o grosime de 4 mm. Panoul frontal constă într-o ușă din fontă, fabricată din profil special și tablă de oțel, prevăzută cu geam rezistent la căldură și mâner **(11)**. Mânerul a fost special conceput pentru a nu se încălzi atunci când focul este aprins. Ușa este prinsă cu șuruburi pe bare **(12)**, care sunt fixate pe corpul inserției. Partea inferioară **(8)** a camerei de ardere **(1)**, pereții laterali ai acesteia și peretele posterior sunt căptușiți cu beton în înveliș ceramic (un fel de șamotă). Inserția este prevăzută cu o bază dublă **(3),** cu orificii de admisie a aerului primar și secundar, precum și cu recipient pentru cenușă **(6)** și grătar **(7)**. Admisia aerului **(4)** se realizează printr-o conductă de legătură cu diametrul de 125 mm sau 150 mm (în funcție de model), care include o conductă de legătură suplimentară cu diametrul de 60 mm și un mecanism de reglare a clapetei de admisie a fluxului de aer. Cu o astfel de soluție, inserția necesită doar o conductă pentru alimentarea cu aer din exterior.

Operarea

Fig. 23. Structura generală a inserției ALBERTO AQUASISTEM - pag. 70

Tabelele 37-42. Dimensiunile inserțiilor pentru șeminee AQUASYSTEM cu ușă tip ghilotină - pag. 53-56.

Clapeta de admisie este acționată cu ajutorul unei manete **(9)** montate sub panoul frontal. Clapeta de admisie este acționată prin rotirea manetei la dreapta sau la stânga. Când maneta este în poziția din extremitatea dreaptă, fluxul de aer este întrerupt. Admisia de aer maximă poate fi asigurată mutând maneta în poziția din extremitatea stângă. După ce trece prin clapeta de admisie, aerul ajunge la recipientul pentru cenușă **(6),** iar apoi la grătar **(7)**. Aerul

este trimis în camera de ardere prin fantele grătarului. Aerul secundar intră în camera de ardere prin sistemul de postardere a gazelor arse **(14)**, de exemplu, prin deschiderile din partea superioară posterioară a carcasei și prin găurile din învelișul de șamotă (la anumite modele de inserții). Inserția este, de asemenea, dotată cu o perdea de aer, care reduce depunerea funinginii pe geam, asigurând efectul de „geam curat". Deasupra camerei de ardere, se află o placă specială din beton în înveliș ceramic, numită deflector **(15)**. Se recomandă îndepărtarea măștii decorative **(13)** în timpul montării izolației șemineului. Mantaua de apă - încălzitorul vertical 3 este montat pe corp. Radiatoarele (conductele) **(17)** sunt sudate pe corpul inserției. Radiatoarele și deflectorul formează un canal de convecție care optimizează schimbul de căldură. În timpul procesului de ardere, gazele de ardere plutesc în jurul pereților camerei de ardere, deflectorului și radiatoarelor orizontale. Apoi, trec prin orificiul de evacuare a fumului **(19)** și conducte și ajung, în cele din urmă, la coșul de fum. Mantaua de apă este prevăzută cu patru mufe de 1 inch (filet interior G1"), o mufă seria 23 de 1/2 inch (G½"), două racorduri de 1/2 inch (filet interior G ½") și un manșon. Racordurile de

capăt sunt utilizate pentru conectarea circuitului de apă caldă, senzorul termic și sistemul care colectează excesul de căldură - serpentina. Sistemul de încălzire poate fi conectat cu ajutorul mufelor de 1 inch **(20),** aflate pe pereții înguști (pe partea dreaptă și partea stângă) din partea inferioară a inserției. În partea superioară a inserției este prevăzută o mufă de 1 inch (G1") **(21)** care face posibilă conectarea circuitului de retur al apei calde la sistemul de încălzire centrală (pe partea dreaptă și stângă a inserției). Este recomandată conectarea încrucișată a circuitului de alimentare cu apă și a circuitului de retur al apei. Serpentina **(18)** este prevăzută la capete cu racorduri de ½ inch **(22)**. Tubul capilar al senzorului robinetului termostatic se leagă la mufa seria 24 de 1/2 inch (G ½") - pentru a controla debitul de apă în serpentină. Serpentina protejează inserția împotriva supraîncălzirii. Faptul că sistemul de încălzire centrală primește mai puțină căldură decât puterea generată de inserție ar putea avea drept rezultat o temperatură prea ridicată. Atunci când temperatura depășește 95 ± 2°C, pentru a răci apa din manta, robinetul termostatic deschide circuitul de apă rece de la rețeaua de apă, permițând apei să treacă prin serpentină. După ce trece prin serpentină, apa uzată ajunge în sistemul de canalizare. Pe peretele superior al inserției este prevăzut un manșon (racord) **(23)**. Acesta permite conectarea senzorului de temperatură al controlerului care reglează activitatea pompelor de căldură ale sistemului de încălzire centrală.

3.2. CONECTAREA INSERȚIILOR ALBERO AQUASYSTEM LA SISTEMUL DE ÎNCĂLZIRE CENTRALĂ

Toate conexiunile și testele trebuie realizat de către un instalator calificat, în conformitate cu regulamentele în vigoare și acest Manual de operare și montaj. Înainte de montaj, sistemul de încălzire trebuie verificat pentru a vedea dacă toate componentele, elementele de protecție și de ventilație ale sistemului de încălzire sunt în bună stare. După ce inserția a fost asamblată, instalatorul trebuie să efectueze montajul, precum și un test de apă - verificați dacă rezultatul este corespunzător cu ajutorul certificatului de garanție.

NOTĂ: Este interzisă efectuarea unui test de etanșeitate al unui șemineu care utilizează gaz comprimat.

Inserțiile ALBERO AQUASYSTEM pot funcționa în sistem:

- deschis (cu vas de expansiune deschis);
- închis (în sistem închis, șemineele trebuie dotate cu serpentină de protecție, care să elimine excesul de căldură. Sistemul trebuie, de asemenea, să aibă un vas cu diafragmă, un vas de expansiune închis);
- închis - presiune (sistemul șemineului în sistem deschis este separat de instalația de presiune - închis cu schimbător cu plăci);
- sistem închis al șemineului și sistem închis al instalației de încălzire centrală, de exemplu:

cu cazan pe gaz - separat de instalația de presiune - închis cu schimbător cu plăci.

Șemineul este reglat pentru a funcționa la o presiune în instalație de până la 0,2 Mpa (2 bari). Temperatura agentului termic nu poate depăși 95°C. Duritatea apei nu ar trebui să depășească 10^{0}n.

Fiecare inserție pentru șemineu ALBERO AQUASYSTEM cu manta de apă este dotată cu o serpentină din cupru, care protejează împotriva căldurii în exces.

Inserția pentru șemineu cu manta de apă poate funcționa DOAR într-un sistem umplut cu apă SAU cu ANTIGEL (într-o încăpere în care există riscul de îngheț).

Recomandări generale privind asamblarea:

- pentru a lega șemineul la instalație, utilizați conducte din oțel și cupru;
- **inserția trebuie să fie conectată în cruce - racord G1":**
  - **prima opțiune:** priza de alimentare cu energie electrică în colțul din stânga jos și ieșirea pentru apă caldă din colțul din dreapta sus;
  - **a doua opțiune:** priza de alimentare cu energie electrică în colțul din dreapta jos și ieșirea pentru apă caldă în colțul din stânga sus - Imaginea 5;
  - racordurile rămase pot fi utilizate pentru a conecta supapa de siguranță sau ventilul de drenaj sau pentru a realiza conexiunile;
- serpentina (racordul G ½") trebuie conectată la sistemul de alimentare cu apă rece prin intermediul robinetului termostatic cu o sondă de temperatură montată în corpul șemineului.
- **robinetul este conectat direct la serpentină și la sistemul de apă rece fără componente intermediare;**
- filtrul cu sită trebuie montat înainte de fiecare pompă, iar supapa de reținere după pompă;
- accesul la fitingurile șemineului ar trebui să se poată realiza cu ușurință (prin guri de aerisire sau verificări), iar conexiunile ar trebui să poată fi demontate cu ușurință, de exemplu, utilizând șuruburi;
- instalația trebuie să poată evacua aerul și apa;
- în cazul montării șemineelor într-o încăpere în care există riscul de îngheț, umpleți sistemul cu antigel și montați supape de drenaj. Dacă șemineul nu este utilizat iarna, goliți toată apa din instalație;
- nu permiteți ca instalația să fie contaminată în timpul montării, cum ar fi cu nisip, pietricele etc. După montare, spălați sistemul și efectuați un test hidraulic;
- toate componentele instalației: pompele, supapele, etc., trebuie montate în locații ușor accesibile pentru a facilita întreținerea, reparațiile sau înlocuirea componentelor; izolați elementele împotriva căldurii generate de șemineu;
- apa din instalație trebuie să fie netratată, iar duritatea acesteia nu trebuie să depășească 10°n;
- în cazul contaminării apei de la rețea, este necesară montarea unui filtru pentru sedimente înainte de robinetul de alimentare cu apă de la rețea utilizat pentru a umple sistemul de încălzire centrală;
- se recomandă utilizarea inhibitorilor de coroziune și agenții chimici destinați legării oxigenului, precum și a agenților chimici de prevenire a formării calcarului;
- apa rece nu poate fi alimentată prin intermediul șemineului dacă temperatura apei din sistemul de încălzire centrală depășește 40°C.

3.3. ELEMENTELE SISTEMULUI DE ÎNCĂLZIRE CENTRALĂ

Sistemul este format din următoarele componente:

- **pompa de recirculare** (sau pompele), al cărei scop este să forțeze recircularea apei.

Pompa este pornită de sistemul de control central conectat la inserție;

- **schimbătorul cu plăci,** pentru a separa sistemul de presiune al șemineului de sistemul de încălzire centrală. Este recomandat ca partea instalației care se află în spatele schimbătorului cu plăci să aibă propriile elemente de siguranță. Este necesar să realizați o conexiune corespunzătoare la schimbător - utilizați racorduri de admisie și de evacuare și rețineți că nu toți agenții de clătire sunt potriviți pentru curățarea schimbătorului.

Fig. 24. Racorduri pentru conectarea inserției cu manta de apă - pag. 71.

Condiții necesare pentru conectarea șemineului în sistem deschis:

- sistemul șemineului este dotat, în mod suplimentar, cu un vas de expansiune deschis, care compensează nivelul crescut de apă din instalație atunci când temperatura crește, fără a exista o creștere a presiunii. Vasul ar trebui montat într-un loc ferit de îngheț;
- conducta de preaplin, care evacuează excesul de apă din sistem, ar trebui montată în interiorul vasului. Rezervorul conductei de preaplin trebuie să fie deschis, fără supape;
- conducta de siguranță ar trebui să iasă din șemineu în vasul de expansiune; nu trebuie montate supape, reducții etc. pe conductă între șemineu și vas (diametrul conductei de expansiune, conducta de siguranță și conducta de preaplin trebuie să aibă diametrul de cel puțin 2,5 cm; conducta de siguranță trebuie să aibă cât mai puține coturi posibile și nicio supapă);
- după asamblare, inserția pentru șemineu și instalația trebuie umplute cu apă prin intermediul vasului de expansiune deschis.

Fig. 25. Conectarea inserției pentru șemineu într-un sistem deschis - pag. 72.

Condiții necesare pentru conectarea șemineului într-un sistem închis:

- în plus față de serpentina care colectează excesul de căldură în cazul unei temperaturi prea ridicate, trebuie montat un vas de expansiune cu diafragmă;
- serpentina trebuie conectată la sistemul de alimentare cu apă rece prin intermediul unui robinet termostatic cu sondă de temperatură, montat în corpul șemineului;
- (robinetul este conectat direct la serpentină și la instalația de apă rece fără alte componente intermediare);
- inserția trebuie protejată cu o supapă de siguranță de 0,2 MPA (2 bari);
- realimentarea cu apă a instalației șemineului și a sistemului de încălzire cu apă caldă ar trebui realizată în exteriorul șemineului, pe conducta de retur a apei (peste 1 m).

Fig. 26. Conectarea inserției pentru șemineu într-un sistem închis. – pag. 73

3.4. SISTEMUL DE CONTROL AUTOMAT - CENTRAL

Compania Hitze nu este responsabilă pentru distrugerile cauzate de conexiunile necorespunzătoare realizate de către persoane necalificate corespunzător sau utilizarea neadecvată a dispozitivului.

Ansamblul mantalei de apă trebuie acționat direct de către sistemul de control automat prin intermediul unui termostat, care va face posibilă pornirea pompei de recirculare a apei, alarma indicând faptul că temperatura apei din sistem a fost depășită. Pentru șemineele din seria ALBERO AQUASYSTEM marca Hitze, poate fi utilizat un sistem de control automat sub forma unui controler al circuitului de încălzire.

Funcții de bază pe care ar trebui să le aibă un regulator:

- controlerul controlează pompa de recirculare a sistemului de încălzire centrală și pompa care alimentează rezervorul cu apă caldă;
- pompa începe să funcționeze în momentul în care temperatura apei depășește

valoarea setată (controlerul este dotat cu un ceas care controlează prioritatea pentru apa caldă la diferite ore prestabilite din zi);
- controlerul împiedică înghețarea instalației, comută automat la pompa de recirculare atunci când temperatura măsurată este mai mică decât 4°C;

Mai multe informații despre opțiunile de setare, service și garanție puteți găsi pe website-ul producătorului corespunzător.

AVERTISMENT:

Este recomandat să montați controlerul departe de sursele de căldură. Nu montați controlerul pe carcasă.
Cablurile de conectare nu trebuie să atingă construcția din metal.

4. TRANSPORTUL, ASAMBLAREA, MONTAREA INSERȚIEI

4.1. TRANSPORTUL ȘI MANIPULAREA

- inserția este livrată ca o unitate asamblată, fixată pe un palet, învelită în folie de plastic;
- se recomandă transportarea inserției în poziție verticală;
- după îndepărtarea ambalajului, verificați inserția pentru a vă asigura că nu a fost distrusă în timpul transportului;
- îndepărtați ambalajul inserției în apropierea locului în care va fi montată; mutați inserția cu atenție (preferabil pe un cărucior) (acordând o atenție specială ușii și geamului);
- ambalajul inserției pentru șemineu nu este toxic sau dăunător și trebuie reciclat sau depozitat de către utilizator; pentru a facilita asamblarea șemineului în locuri greu accesibile, învelișul ceramic (învelișul focarului) poate fi îndepărtat; după asamblare, fiecare element fabricat din beton în înveliș ceramic trebuie așezat corespunzător în locația prevăzută.

Ordinea operațiunilor de asamblare a inserției:

- pregătirea locului în care va fi amplasată inserția, verificarea capacității portante a pardoselii;
- conectarea inserției la șemineu și realizarea alimentării cu aer;
- utilizarea inserției și observarea posibilelor defecte și nereguli (timp de aproximativ 2 săptămâni);
- asamblarea carcasei.

4.2. RECOMANDĂRI PRIVIND PARDOSEALA:

- verificați capacitatea portantă a pardoselii înainte de montaj (dacă aceasta îndeplinește cerințele privind capacitatea de încărcare pentru un anumit tip de aparat, în funcție de greutate);
- pardoseala trebuie să fie fabricată dintr-un material neinflamabil, cu grosimea de minim 30 cm; trebuie prevăzută o zonă de siguranță de cel puțin 50 cm în fața șemineului și de cel puțin 30 cm de la tocul ușii.

4.3. BURLANUL

Inserția pentru șemineu trebuie aleasă în mod corespunzător pentru a se potrivi cu conectarea încrucișată a conductei de gaze arse (conducta de fum) și înălțimea orificiului de evacuare a fumului.

Suprafața secțiunii transversale a orificiului de evacuare a fumului și a conductelor de gaze arse se calculează în conformitate cu următoarea formulă:

F=0,003 x Q/√h [m_2] unde:

F – suprafața secțiunii transversale a orificiului de evacuare a fumului și conducta de gaze arse [m_2];

Q – puterea termică instalată [kW];

h – înălțimea coșului [m].

În conformitate cu prevederile legii aplicabile, orificiul de evacuare a fumului nu trebuie să fie mai mic de 14 x 14 cm, sau diametrul acestuia trebuie să fie 15 cm. Inserțiile cu putere termică mai mare necesită un orificiu de evacuare a fumului cu o secțiune transversală mai mare. Suprafața transversală depinde, de asemenea, de înălțimea coșului de fum.
Se recomandă ca șemineul să fie conectat la conducta de gaze arse sau la conducta verticală în conformitate cu standardele naționale aplicabile.

Se recomandă ca tirajul coșului să fie după cum urmează:

- tiraj minim - 6 ± 2 Pa;
- TIRAJ RECOMANDAT, MEDIU - 12 ± 2 Pa;
- tiraj maxim - 15 ± 2 Pa;

NOTĂ: Pentru a asigura funcționarea corespunzătoare a inserției, trebuie să existe un tiraj al coșului corespunzător în racordul conductei de fum:

- **inserția nu va funcționa corespunzător dacă tirajul coșului nu este suficient de puternic, cauzând depuneri excesive de funingine pe geam și pe conductele de gaze arse, reducând puterea termică totală a inserției (datorită căreia gazele arse ar putea fi eliberate în încăpere);**
- **dacă tirajul este prea puternic, procesul de ardere poate fi prea intens, ducând la un consum ridicat de combustibil și având drept rezultat distrugerea permanentă a inserției.**

Se recomandă verificarea periodică a coșului de fum de către o firmă care furnizează servicii de curățare a coșurilor de fum.

4.4. CONECTAREA LA BURLAN

- înainte de a monta inserția pentru șemineu, se recomandă verificarea și avizarea burlanelor, a parametrilor tehnici și a stării acestora de către un specialist în coșuri de fum;
- inserția pentru șemineu poate fi montată doar după ce conducta pentru gaze arse a fost verificată și avizată de către un specialist în coșuri de fum.

Burlanul trebuie să respecte standardele naționale și europene în vigoare. Inserția pentru șemineu trebuie montată și conectată la coșul de fum în conformitate cu Manualul de operare și montaj (împreună cu plăcile deflectorului - dacă se utilizează astfel de plăci, și cu izolația conductei de fum). Producătorul **nu recomandă** asamblarea și montarea aparatului de către utilizator pe cont propriu. Pentru a vă asigura că inserția este montată și pusă în funcțiune într-un mod corespunzător și sigur și pentru a îndeplini cerințele pentru garanție, utilizatorul trebuie să se asigură că aparatul este montat și pus în funcțiune de către un instalator calificat sau o companie din domeniu. Instalatorul trebuie să confirme în certificatul de garanție (cu semnătură și ștampilă) că inserția a fost montată în conformitate cu bunele practici din domeniul construcțiilor și prevederile legale în vigoare. În cazul în care activitățile mai sus menționate nu sunt efectuate, garanția devine nulă.

4.5. ESTE RECOMANDAT CA ORIFICIUL DE EVACUARE A GAZELOR ARSE SĂ AIBĂ

URMĂTOARELE CARACTERISTICI:

- secțiunea transversală a conductei de fum nu poate fi mai mică decât secțiunea transversală a burlanului și nu trebuie să se îngusteze spre coșul de fum (între conducta de fum și coșul de fum, diametrul poate fi mărit cu ajutorul adaptoarelor de montare);
- calea conductei de gaze arse trebuie să fie cât mai scurtă și cât mai dreaptă posibil (coturile cresc rezistența la curgere și facilitează acumularea de umiditate condensată);
- este interzisă conectarea inserției la același burlan împreună cu un alt aparat de încălzire;
- se recomandă conectarea inserției pentru șemineu la propriul burlan;
- conducta pentru gazele arse nu trebuie să aibă mai mult de două înclinații de 45° atunci când lungimea acestea nu depășește 5 m și de 20° atunci când lungimea acesteia nu depășește 5 m;
- conducta pentru gazele arse trebuie fabricată din materiale neinflamabile și izolată termic;
- izolația conductei de fum trebuie să aibă rezistență la foc pentru cel puțin 60 minute;

- se recomandă ca orificiul de evacuare a gazelor arse să fie continuat cu o conductă dreaptă, cu o lungime minimă de două ori mai mare decât diametrul orificiului de evacuare a gazelor arse al inserției;
- conectorul trebuie să fie etanș;
- capătul superior al coșului de fum trebuie să asigure evacuarea fără obstacole a gazelor arse și trebuie amplasat la cel puțin 60 cm deasupra celui mai înalt punctul al acoperișului;
- conectorii trebuie fabricați din oțel inoxidabil, rezistent la căldură 1.4401 (316) sau oțel de cazan, vopsit cu o vopsea specială. Tabla de metal trebuie să aibă o grosime corespunzătoare (oțelul inoxidabil, rezistent la căldură trebuie să aibă o grosime de 1 mm, oțelul de cazan - 2 mm) și trebuie să reziste la temperaturile înalte, aciditatea gazelor arse și umiditatea condensată.

Fig. 6. Schema conectării inserției la coșul de fum - pag. 59.

4.6. VENTILAREA INSERȚIEI:

- camera de ardere trebuie alimentată cu aer curat din exterior (în cazul în care cantitatea de aer este prea mică, acest lucru va împiedica procesul de ardere și pot fi generate gaze arse toxice, inclusiv monoxid de carbon);
- șemineul trebuie încastrat de așa manieră încât să asigurați alimentarea cu aer curat din exterior (utilizând o conductă de admisie a aerului cu diametrul de 150÷200 mm);
- se estimează că este necesar un volum de 8m^3 pentru arderea a 1 kg de lemne;
- în cazul în care se utilizează un sistem de distribuție a aerului în alte încăperi, este esențial să asigurați returul aerului răcit în încăperea în care este montată inserția pentru șemineu astfel încât aerul să poată circula liber (în caz contrar, ciclul de funcționare al inserției pentru șemineu poate fi perturbat, ceea ce va împiedica distribuția aerului cald);
- atunci când alegeți locul de amplasare al aparatului și în timpul montării, acordați atenție deosebită circulației aerului și echilibrului corespunzător dintre admisia aerului și evacuarea aerului în încăpere;
- încăperea în care este montată inserția trebuie dotată cu sistem de ventilație;
- este recomandat ca sistemul de ventilație al inserției să aibă un orificiu de admisie a aerului rece și un orificiu de evacuare a aerului cald (este recomandat ca spațiul în care se produce convecția să fie ventilat pentru a vă asigura că aerul intră în contact cu părțile încălzite ale inserției și apoi în conducta de fum.

Fig. 7. Metoda recomandată de montare a inserției - pag. 60.

4.7. MONTAREA INSERȚIEI

Aparatul trebuie montat în conformitate cu prevederile aplicabile din domeniul

construcțiilor. Inserția trebuie montată și asamblată de către personal calificat.

- inserția trebuie amplasată la o distanță sigură de orice materiale inflamabile (ar putea fi necesară securizarea pereților sau a altor suprafețe care înconjoară șemineul);
- carcasa trebuie să asigure accesul facil la balamalele de reglare și de operare (asamblarea și dezasamblarea inserției ar trebui să fie posibilă fără a fi nevoie să demontați și să distrugeți carcasa);
- este interzisă montarea inserției pentru șemineu în dormitoare, băi și încăperi unde există un alt aparat de încălzit fără o sursă independentă de alimentare cu aer;
- inserția este o construcție uniformă și nu necesită suporturi suplimentare;
- inserția este dotată cu picioare reglabile pentru ajustarea înălțimii (montării la nivel) acesteia (cu un interval de reglare de până la 20 mm); dacă inserția trebuie ridicată la o înălțime peste intervalul de reglare al picioarelor, construiți o bază din cărămidă și așezați șemineul pe ea (nu îndepărtați picioarele, deoarece sunt necesare în scopul montării la

- nivel);
- montarea inserției la un nivel necorespunzător va împiedica funcționarea ușii (ușa nu se închide în mod corespunzător);
- **este necesar un orificiu de admisie (fereastră de inspecție) în față sau în lateral, în partea inferioară a carcasei, cu dimensiunea de 20 cm x 30 cm, care să permită accesul facil la mecanismul clapetei, făcând posibilă întreținerea mecanismului de contragreutate (înlocuirea fiecărei rotițe de contragreutate, înlocuirea șinelor mecanismului ghilotinei), a conductei de fum și a coșului de fum fără a demonta carcasa;**
- **dacă nu există ferestre de inspecție, producătorul nu va fi ținut responsabil pentru deteriorarea cartușului în timpul lucrărilor de service sau a celor acoperite de garanție.**

4.8. RECOMANDĂRI GENERALE PRIVIND CARCASA

- inserția pentru șemineu poate fi amplasată oriunde, atât timp cât este poziționată la o distanță adecvată de izolație și carcasă;
- structura de susținere și carcasa inserției șemineului trebuie fabricate din materiale neinflamabile, rezistente la căldură, cu rezistență termică;

$$\left[\frac{m^2K}{W}\right]$$

- carcasa trebuie fabricată din materiale neinflamabile; 2
- distanța dintre materialele de izolare și inserție trebuie să fie cel puțin 10 cm;
- carcasa trebuie să fie dotată cu un orificiu de evacuare a aerului cald, poziționat la 80 cm de tavan (în cazul materialelor inflamabile);
- în timpul utilizării regulate, carcasa șemineului se dilată (din cauza căldurii), prin urmare, trebuie să existe mici goluri între elementele de piatră, marmură sau ceramică;
- materialul izolant ar trebuie să reziste, preferabil, la temperaturi de peste 500^{0}C;
- este de preferat ca orificiul de evacuare a gazelor arse să nu fie izolat (acest lucru va asigura o disipare mai eficientă a căldurii în încăpere);
- carcasa nu trebuie să se sprijine pe șemineu;
- grosimea izolației depinde de coeficientul de conductivitate termică λ (abilitatea materialului de a conduce căldura) și rezistența la căldură a unui material dat;
- carcasa inserției trebuie dotată cu un orificiu de admisie a aerului rece (în partea inferioară a Carcasei) și un orificiu de evacuare a aerului cald;

Coeficientul λ este specificat de către producător, de exemplu pentru vată minerală este 0.035-0.045. Cu cât coeficientul λ este mai mic, cu atât este mai eficientă izolația („izolația termică în încăpere”).

Fig. 8. Construcția unui șemineu standard (toate dimensiunile în fig. în [cm]) – pag. 61

Grosimea izolației este calculată utilizând formula:

$g = R \cdot \lambda$

unde:

g – grosimea izolației (partiție) [m]; λ –

coeficientul de conductivitate termică

[W/m·K];

R – coeficientul de rezistență termică a unui strat de material [m^2·K/W].

Pentru materialele cu o rezistență termică de $2\left[\frac{m^2K}{W}\right]$, cu λ=0,035 and R=2, grosimea stratului izolației este 0,07 m, adică 7 cm.

Tabelul 1 Suprafața orificiilor de admisie și evacuare în carcasa inserției - pag. 29.

5. PUNEREA ÎN FUNCTIUNE ȘI UTILIZAREA

După montarea și conectarea inserției la coșul de fum, punerea în funcțiune a șemineului trebuie efectuată de către un instalator sau un tehnician de service autorizat.

Ca parte a procedurii de punere în funcțiune, instalatorul trebuie să arate utilizatorului cum să folosească șemineul în mod corespunzător. Instalatorul are obligația de a refuza să pună șemineul în funcțiune în cazul în care constată posibile nereguli legate de asamblare, care fac imposibilă utilizarea șemineului în condiții de siguranță. O punere în funcțiune realizată în mod corespunzător trebuie confirmată în scris în certificatul de garanție.

5.1. PREGĂTIREA PENTRU PUNEREA ÎN FUNCȚIUNE

Gamele: ALBERO, HST, STMA, ARDENTE,

Înainte de a aprinde focul în șemineu pentru prima dată, este necesar să:

- îndepărtați toate etichetele, stickerele din hârtie și accesoriile de pe corpul inserției sau de pe focar pentru a elimina riscul de incendiu; același lucru este valabil pentru dispozitivele de siguranță utilizate la transport;
- verificați dacă deflectorul/deflectoarele și fitingurile ceramice sunt montate adecvat și nu s-au deplasat din poziția lor inițială în timpul montării (erorile de montaj constatate trebuie corectate). Neremedierea unor astfel de erori poate împiedica funcționarea corespunzătoare a inserției pentru șemineu. În cazul inserțiilor cu uși de sticlă multistratificată, este recomandat să verificați dacă geamurile din sticlă nu s-au slăbit în timpul transportului sau utilizării;
- verificați dacă următoarele componente funcționează corespunzător:
    - mecanismul de reglare a admisiei aerului în camera de ardere (clapeta de admisie a aerului rece);
    - mecanismul de închidere al ușii frontale (balamale, mâner);
- verificați dacă montajul a fost executat corespunzător, în conformitate cu prezentul Manual de operare și montaj și prevederile legale aplicabile, în special cerințele privind următoarele aspecte legate de siguranță:
- șemineul a fost montat la nivel;

- dacă există un sistem de ventilație corespunzător prevăzut în încăpere și special pentru șemineu;
- orificiul de admisie a aerului asigură pătrunderea aerului din exterior și în cameră fără a-l obstrucționa;
- conexiunea la coșul de fum a fost etanșată corespunzător;
- carcasa șemineului a fost construită în mod adecvat.

Seria ALBERO AQUASYSTEM

Înainte de a aprinde focul în șemineu pentru prima dată, este necesar să:

- îndepărtați toate etichetele, stickerele din hârtie și accesoriile de pe corpul inserției, recipientul pentru cenușă sau focar pentru a elimina riscul de incendiu; același lucru este valabil pentru dispozitivele de siguranță utilizate la transport;
- verificați dacă deflectorul/deflectoarele, fitingurile din beton în înveliș ceramic și grătarul sunt montate adecvat și nu s-au deplasat din poziția lor inițială în timpul montării (erorile de montaj constatate trebuie corectate). Neremedierea unor astfel de erori poate împiedica funcționarea corespunzătoare a inserției pentru șemineu. În cazul inserțiilor cu uși de sticlă multistratificată, este recomandat să verificați dacă geamurile din sticlă nu s-au slăbit în timpul transportului sau utilizării;

- verificați dacă următoarele componente funcționează corespunzător:
  - mecanismul de reglare a admisiei aerului în camera de ardere (clapeta de admisie a aerului rece);
  - mecanismul de închidere al ușii frontale (balamale, mâner);
- verificați dacă sistemul hidraulic a fost montat în mod corespunzător, în conformitate cu prezentul Manual de operare și montaj și prevederile legale aplicabile, în special cerințele privind următoarele aspecte legate de siguranță:
  - montarea corespunzătoare a vasului de expansiune deschis și a supapei de siguranță (sistem deschis);
  - montarea corespunzătoare a supapei de drenaj, vasului de expansiune cu diafragmă, supapei de siguranță și conectarea serpentinei de răcire (sistem închis);
  - șemineul a fost montat la nivel;
  - șemineul a fost alimentat în mod corespunzător cu apă;
  - sistemul de încălzire a fost ventilat;
  - dacă există un sistem de ventilație corespunzător prevăzut în încăpere și special pentru șemineu;
  - orificiul de admisie a aerului asigură pătrunderea aerului din exterior și în cameră;
  - conexiunea la coșul de fum a fost etanșată corespunzător;
  - carcasa șemineului a fost construită în mod adecvat.

NOTĂ: Înainte de a porni și utiliza (aprinde) șemineul, alimentați cu apă mantaua de apă a instalației - funcționarea acesteia pe uscat va cauza distrugerea inserției. Dacă sistemul este deschis, alimentați instalația cu manta de apă cu ajutorul vasului de expansiune deschis.

5.2. COMBUSTIBILUL RECOMANDAT

Dat fiind design-ul aparatelor noastre, cel mai potrivit tip de combustibil este lemnul de foioase, inclusiv stejar, carpen, frasin, fag, mesteacăn. **Recomandăm, în mod special, utilizarea lemnului de mesteacăn.** Cel mai bun combustibil este lemnul uscat (timp de cel puțin 2 ani, într-un loc uscat și bine ventilat), tăiat în bușteni. Nu recomandăm utilizarea lemnului de conifere și nici lemnul proaspăt tăiat sau lemnul ud; acesta nu constituie un bun

combustibil, deoarece are o putere calorică foarte scăzută. Arderea unui lemn insuficient uscat poate avea drept rezultat depunerea exagerată a creozotului pe conductele de evacuare a gazelor arse, ceea ce ar putea duce la spargerea geamului de sticlă.

NOTĂ: Este interzisă utilizarea combustibilului din deșeuri, combustibililor lichizi și a altor tipuri de combustibil nerecomandate de producătorul inserției pentru șemineu.

Este strict interzisă utilizarea următoarelor tipuri de combustibil pentru șemineu: cărbune bituminos, lemn tropical, toate tipurile de produse care conțin componente chimice, cum ar fi petrolul, alcoolul, naftalina, uleiul, deșeurile și panourile laminate care conțin adezivi.

5.3. PREGĂTIREA PENTRU APRINDEREA FOCULUI ÎN ȘEMINEU

Modelele: ALBERO, HST, STMA, ARDENTE,

Înainte a aprinde focul în șemineu, vă rugăm să:

- aranjați o stivă de lemn de foc în focar, începând cu bucățile mai mari de lemn, urmate de cele de dimensiune mijlocie, iar apoi așchiile subțiri de lemn pentru aprinderea focului - folosiți un chibrit pentru a aprinde focul;
- setați regulatorul aerului primar în poziția complet deschisă și pe cel pentru aerul secundar pe minim;
- după ce ați aprins focul, ușa șemineului trebuie să rămână închisă;

- atunci când combustibilul arde în mod corespunzător, reglați procesul de ardere cu ajutorul regulatoarelor de aer pentru a asigura o ardere constantă, lentă (dacă deschideți clapeta de admisie la 50% - o mică parte a aerului primar este direcționată sub grătarul șemineului, în timp ce aerul rămas este direcționat la perdeaua de aer a sistemului, protejând geamul împotriva depunerii funinginii, și la sistemul de postardere a gazelor din fața și din spatele inserției; dacă deschideți clapeta de admisie la 100% - arderea combustibilului se va produce cu intensitate); se recomandă ca, la finalul etapei de ardere, să deschideți ușa și să răscoliți jarul pe grătar, utilizând un vătrai, astfel încât combustibilul să fie ars în întregime;
- testați funcționarea altor componente ale instalației (când aprindeți focul pentru prima dată).

Seria ALBERO AQUASYSTEM

Înainte a aprinde focul în șemineu, vă rugăm să:

- verificați dacă supapele radiatoarelor din sistem sunt deschise permanent (sistem deschis);
- conectați sistemul de control automat și programați-l;
- aranjați o stivă de lemn de foc în focar, începând cu bucățile mai mari de lemn, urmate de cele de dimensiune mijlocie, iar apoi așchiile subțiri de lemn pentru aprinderea focului - folosiți un chibrit pentru a aprinde focul;
- setați regulatorul aerului primar în poziția complet deschisă;
- după ce ați aprins focul, ușa șemineului trebuie să rămână închisă;
- atunci când combustibilul arde în mod corespunzător, reglați procesul de ardere cu ajutorul regulatoarelor de aer pentru a asigura o ardere constantă, lentă (dacă deschideți clapeta de admisie la 50% - maneta aflată în față, perpendicular pe partea frontală a inserției, o mică parte a aerului primar este direcționată sub grătarul șemineului, în timp ce aerul rămas este direcționat la perdeaua de aer a sistemului, protejând geamul împotriva depunerii funinginii, și la sistemul de postardere a gazelor din fața și din spatele inserției; dacă deschideți clapeta de admisie la 100%, de exemplu în poziția din extremitatea stângă, combustibilul va arde cu intensitate mare);
- se recomandă ca, la finalul etapei de ardere, să deschideți ușa și să răscoliți jarul pe grătar, utilizând un vătrai, astfel încât combustibilul să fie ars în întregime;
- setați termostatul controlerului pompei de recirculare la o temperatură cuprinsă între 40 ÷

70 ° C;

- puneți în funcțiune o sursă de căldură principală, de exemplu un cazan;
- testați funcționarea altor componente ale instalației (când aprindeți focul pentru prima dată).

5.4. PRIMA APRINDERE A FOCULUI ȘI SETĂRILE PARAMETRILOR AERULUI

Fig. 1-4. Setările parametrilor aerului - pag. 57-58.

În primele ore de funcționare, este recomandat să utilizați inserția la sarcină redusă, de exemplu, până la 50% din sarcina normală. Timp de aproximativ 2 săptămâni, producătorul recomandă menținerea unei flăcări mici prin arderea unei cantități mici de combustibil la o temperatură mai redusă. Această modalitate de utilizare a șemineului are drept scop prevenirea fisurilor pe învelișul ceramic, prevenirea deformării structurii șemineului sau distrugerea stratului protector (de vopsea) al inserției.

Suprafața inserției este acoperită cu o vopsea specială, rezistentă la căldură. După aprinderea șemineului, vopseaua se înmoaie mai întâi (este necesar să fiți atenți să nu o zgâriați), apoi se întărește din nou. Datorită acestui proces, veți simți un miros neplăcut primele dăți când

aprindeți șemineul. Este recomandat să vă asigurați că încăperea este bine aerisită în tot acest timp. Dacă în încăpere se află animale de companie sau păsări, este recomandat să le mutați temporar în altă parte.

Când aprindeți șemineul pentru prima dată, este posibil ca apa să formeze condens pe pereții interiori ai camerei de ardere. Acest fenomen este normal și este cauzat de condensarea vaporilor de apă din gazele arse. Va dispărea după ce camera de ardere se încălzește.

Deoarece sub recipientul de sub focar și în sistemul de postardere se adună un volum prea mare de aer, o cantitate prea mare de combustibil în camera de ardere duce la producerea unui volum mare de gaz de lemn, iar geamul de sticlă poate fi temporar acoperit cu funingine.

Dacă din camera șemineului sunt eliberate gaze arse, trebuie să ajustați poziția clapetei de admisie pentru gazele arse și să măriți tirajul coșului de fum.

Când este complet împinsă, clapeta de admisie va întrerupe complet admisia de aer în camera de ardere, iar focul se va stinge treptat. Dacă este necesar, curățați grătarul cu ajutorul unui vătrai.

Înainte de a aprinde din nou șemineul, curățați cenușa rămasă în focar.

5.5. REALIMENTAREA CU COMBUSTIBIL

- se recomandă realimentarea șemineului atunci când flăcările dispar deasupra stratului de cenușă din focar; este bine să adunați cenușa într-o grămadă sub formă de piramidă pe grătar (din ambele părți, pentru a asigura un debit suficient de aer de sub grătar pentru ca flăcările să apară), apoi adăugați așchii de lemn;
- jarul nu trebuie împrăștiat pe tot grătarul într-un strat egal deoarece ar reduce în mod semnificativ debitul de aer de sub grătar și ar avea drept rezultat acumularea de gaze în camera focarului și în întreaga inserție, ceea ce ar putea cauza o explozie;
- buștenii de lemn din camera de ardere trebuie aranjați în paralel cu planul ușii;
- înainte de a încărca șemineul cu o nouă cantitate de combustibil, curățați grătarul și goliți recipientul pentru cenușă atunci când este necesar.

5.6. PREVENIREA ELIBERĂRII GAZELOR ARSE

Pentru a preveni eliberarea gazelor arse în cameră atunci când deschideți ușa inserției, este recomandat să:

- să deschideți la maxim regulatorul pentru aerul primat (maneta clapetei să fie în poziția din extremitatea stângă) cu cel puțin 10 secunde înainte de a deschide ușa;

- deschideți ușa cu grijă, așteptați câteva secunde (timpul necesar pentru ca fumul să dispară), apoi să deschideți ușa inserției;
- fiți foarte atent când deschideți ușa și după ce ați deschis-o, deoarece este posibil ca din focar să cadă bucăți de lemn aprinse;
- după ce ați alimentat șemineul cu cantitatea corespunzătoare de combustibil, închideți ușa focarului;
- după ce combustibilul s-a aprins suficient, setați regulatorul de aer în poziția inițială;
- cantitatea optimă de combustibil este prezentată în tabelele cu datele tehnice pentru fiecare inserție. **NOTĂ: Fiți atent să nu încărcați inserția cu o cantitate prea mare de combustibil. Supraîncărcarea inserției poate duce la deteriorarea structurii acesteia.**

5.7. MENȚINEREA GEAMULUI DE STICLĂ CURAT

Curățenia geamului de sticlă depinde de utilizarea combustibilului adecvat, precum și de:

- furnizarea unei cantități suficiente de aer pentru procesul de ardere;
- tirajul coșului corespunzător;
- metoda de operare a inserției pentru șemineu;
- utilizarea combustibilului cu conținut de umiditate între 12%-20%;

Pentru a menține geamul de sticlă curat, este recomandat să adăugați cantitatea adecvată de combustibil și să poziționați combustibilul în centrul grătarului, cât mai departe posibil de geamul de sticlă. În cazul acumulării de gudron pe geamul de sticlă, este recomandat să măriți intensitatea procesului de ardere, deschizând regulatorul pentru aerul primar. Gudronul va arde atunci când aparatul funcționează la capacitate maximă.

5.8. OPERAREA ÎN CONDIȚII METEOROLOGICE ADVERSE ȘI ÎN PERIOADELE DE TRANZIȚIE

În perioadele de tranziție sau în condiții meteorologice adverse (în zilele cu ceață, umiditate ridicată sau ploioase, cu vânt puternic sau când temperatura exterioară depășește +15°C), tirajul coșului de fum poate fi prea slab pentru a putea evacua gazele arse. Pentru a combate acest efect negativ, șemineul trebuie încărcat cu o cantitate de combustibil cât mai mică sau trebuie utilizate regulatoare de tiraj suplimentare.

5.9. ÎNDEPARTAREA CENUȘII

În funcție de tipul de combustibil care va fi utilizat:

- utilizați un vătrai pentru a curăța cenușa de pe grătar și a o trage în recipientul de pe cenușă;
- după răzuirea cenușii, ridicați grătarul, apoi scoateți recipientul pentru cenușă și goliți-l;
- recipientul pentru cenușă poate fi golit doar după ce se răcește, este recomandat să efectuați această operațiune cel mai târziu înainte de aprinderea focului în șemineu;
- înainte de a goli recipientul pentru cenușă, verificați dacă acesta conține resturi de combustibil aprinse care ar putea provoca un incendiu în recipientul de deșeuri;
- la fiecare câteva luni, în funcție de cât de mult utilizați șemineul, este necesar să îndepărtați grătarul (fitingurile din ceramică) și să aspirați resturile de cenușă din partea inferioară a inserției. **NOTĂ: Producătorul recomandă să nu permiteți ca recipientul pentru cenușă să se umple exagerat de mult. Umplerea exagerată a recipientului pentru cenușă duce la restricționarea alimentării cu aer sub grătar, ceea ce are drept rezultat dereglarea parametrilor de ardere și, în cazuri extreme, poate împiedica aprinderea focului în șemineu.**

Dacă cenușa rămâne prea mult timp în recipient, este posibil să se producă o coroziune prematură. Cenușa rezultată din lemnul ars poate fi utilizată pe post de fertilizator sau

compost.

5.10. OBSERVAȚII GENERALE

Trebuie să:

- **vă asigurați că ușa focarului (camerei de ardere) și ușa recipientului pentru cenușă (dacă este montat pe o anumită inserție) sunt închise (cu excepția cazului în care trebuie să fie deschise în vederea efectuării operațiunilor de întreținere);**
- înainte de a aprinde focul în șemineu după o perioadă mai lungă de timp în care nu a fost utilizat, verificați conducta de fum la capătul coșului de fum și al focarului pentru a vă asigura că nu este obstrucționată sau murdară;
- în timpul efectuării unei operațiuni de întreținere sau în legătură cu operarea, nu uitați că elementele componente ale inserției pot fi foarte fierbinți. Prin urmare, este necesar să purtați mănuși de protecție.
- pentru repararea inserției, utilizați doar componente de rezervă originale, fabricate de producător;
- toate reparațiile trebuie realizate de către un instalator calificat;
- în timpul operării și utilizării inserției pentru șemineu, respectați instrucțiunile de bază privind siguranța.

Este interzis să:

- așezați materiale inflamabile sau obiecte sensibile la temperaturi înalte în apropierea geamului inserției;
- utilizați aparatul dacă geamul este spart;
- stingeți focul utilizând apă;
- **permiteți copiilor să se apropie de aparat;**
- modificați structura inserției sau să schimbați regulile de montare și utilizare fără acordul prealabil scris al producătorului;
- **în cazul în care constatați nereguli, focul trebuie stins imediat.**

5.11. STINGEREA DE URGENȚĂ

NOTĂ: În situații de urgență, stingeți focul acoperind combustibilul cu nisip sau cenușă rece. NU UTILIZAȚI APĂ! În cazul în care șemineul nu funcționează corespunzător, toate lucrările de întreținere pot fi efectuate doar după ce toate camerele au fost bine ventilate și doar în prezența unei alte persoane care să aibă la dispoziție stingătoare cu pulbere uscată.

Când procesul de ardere este încet, se produc cantități mari de produse organice de ardere, ceea ce ar putea duce la acumularea și aprinderea creozotului din burlan. Drept rezultat, va apărea așa numitul foc de coș, care s-ar putea extinde la întreaga clădire.

În cazul apariției unui foc de coș, luați următoarele măsuri:

- întrerupeți admisia de aer la șemineu închizând clapeta orificiului de admisie a aerului rece;
- închideți supapa rotativă cu clapetă a orificiului de evacuare a gazelor arse (dacă este montată pe un anumit model);
- închideți bine ușa șemineului;
- sunați la 112 pentru a anunța Detașamentul de Pompieri local.

6. ÎNTREȚINEREA

Pentru a asigura funcționarea în condiții de siguranță și fără probleme a aparatului, respectați următoarele recomandări:

- efectuați operațiunile de întreținere periodică la timp - asigurați-vă că șemineul este verificat de către o companie de service specializată cel puțin o dată pe an;
- păstrați următoarele componente curate: geamul de sticlă, camera de ardere cu recipientul pentru cenușă și burlanul;
- goliți în mod regulat recipientul pentru cenușă - cenușa rămasă poate cauza corodarea recipientului;
- asigurați-vă că efectuați curățarea și întreținerea camerei de ardere cu o frecvență corespunzătoare tipului de combustibil utilizat;
- asigurați-vă că elementele din oțel sau fontă din interiorul inserției sunt curățate utilizând unelte corespunzătoare, cum ar fi: perie, racletă, vătrai; utilizați mănuși de protecție;
- orice operațiune de întreținere poate fi efectuată doar după ce focul a fost stins, iar șemineul s-a răcit;
- curățați geamul de sticlă ceramică al inserției cu ajutorul unui prosop de hârtie (de bucătărie); umeziți prosopul de hârtie în apă, apoi luați pe el puțină cenușă curată de pe grătar, evitând contactul direct cu elementele din oțel și dispozitivele din fontă. Frecând geamul cu prosopul de hârtie înmuiată în amestecul de mai sus, puteți elimina petele – apoi îl puteți șterge cu un prosop de hârtie uscat. Substanțele de curățare utilizate pentru a curăța geamul nu trebuie să conțină materiale abrazive deoarece ar putea cauza distrugerea sticlei (zgâriere);
- cel puțin de două ori pe an, curățați burlanele cu ajutorul unui curățător de coșuri de fum autorizat, conform certificatului de garanție;
- curățați interiorul șemineului, verificați orificiul de admisie a aerului și orificiul de evacuare a gazelor;
- înlocuiți toate garniturile după fiecare sezon în care ați utilizat șemineul.

Pentru a asigura un proces de ardere eficient în focarul inserției șemineului, curățați periodic camera de ardere, grătar, orificiul de evacuare a fumului și conductele de evacuare a gazelor arse.

Componentă	Frecvență	Unelte și resurse
Suprafețele de convecție ale inserției șemineului și țevile care leagă inserția la burlan - curățare	După necesitate, dar cel puțin o dată pe an sau după o perioadă lungă de timp în care șemineul nu a fost utilizat	O perie din material rezistent, aspirator, produse de curățare a șemineului.
Conducta de evacuare a gazelor arse, coșul de fum - verificarea coșului de fum pentru a vă asigura că nu este obstrucționat și că instalația de gaze arse este în bună stare de funcționare	Cel puțin de două ori pe an, după sezonul rece sau după o perioadă lungă de timp în care șemineul nu a fost utilizat	Companie specializată în curățarea coșurilor de fum
Geamul de sticlă frontal	După necesitate	Când este rece - prosop de hârtie umed cu puțină cenușă curată, fără materiale abrazive care să-l distrugă
Grătarul și componentele	După necesitate	Aspirator, produse de curățare a

interioare ale inserției		șemineului
Întreținerea clapetei pentru gaze arse - înlocuirea garniturilor geamului de sticlă și ale ușii focarului	Cel puțin o dată pe an, după sezonul rece sau după necesitate, în funcție de gradul de uzură	Companie de service aprobată de producător

7. CELE MAI FRECVENTE DEFECȚIUNI ȘI MODUL DE REMEDIERE A ACESTORA

În timpul utilizării zilnice a inserției pentru șemineu, pot apărea următoarele nereguli dacă inserția pentru șemineu nu a fost montată conform acestui Manual de operare și montaj și prevederilor legale în vigoare.

	Problemă	**Soluție**
Iese fum în încăpere atunci când ușa este deschisă	ușa a fost deschisă prea brusc, cauzând o presiune negativă în camera de ardere	deschideți ușa încet
	supapa cu clapetă reglabilă a orificiului de evacuare a gazelor arse al burlanului este închisă (dacă a fost montată o astfel de supapă)	deschideți supapa cu clapetă
	volum insuficient de aer în încăperea în care este montată inserția	verificați eficiența sistemului de ventilație și asigurați-vă că încăperea este bine ventilată
	condițiile meteo	
	tirajul coșului necorespunzător	verificați eficacitatea instalației coșului de fum
Eficiența termică este scăzută sau focul din focar se stinge	cantitate insuficientă de combustibil în focar	completați cu combustibil după necesitate
	conținutul de umiditate al combustibilului este prea ridicat	utilizați combustibil cu un conținut de umiditate de până la 20%
	tirajul coșului necorespunzător	verificați eficacitatea instalației coșului de fum
Eficiența termică este scăzută în ciuda procesului de ardere adecvat în focar	ați utilizat lemn necorespunzător, cu putere calorică scăzută	utilizați lemn cu o putere calorică mai ridicată
	conținutul de umiditate al combustibilului este prea ridicat	utilizați combustibil cu un conținut de umiditate de până la 20%
	șemineul a fost alimentat cu bucăți mici și subțiri de lemn care ard foarte repede	utilizați bușteni mai groși
Pe geam se depune funingine și nu arde	combustibilul arde prea încet, iar temperatura din camera de ardere este prea scăzută	măriți volumul de aer din camera de ardere, utilizați combustibil cu un conținut de umiditate de până la 20%
	șemineul a fost alimentat cu lemn de conifere cu conținut ridicat de rășină	utilizați lemn de foioase
Este posibil ca aparatul să nu funcționeze corespunzător din cauza unor factori externi	coșul de fum se află în apropierea unor obiecte înalte	ridicați coșul de fum la o înălțime mai mare sau utilizați un capac rotativ sau alt tip de capac pentru coșul de fum
	condiții meteorologice adverse, de exemplu vreme cu vânt sau fără vânt, presiune atmosferică scăzută, umiditate a aerului ridicată, ceață etc.	utilizați un capac pentru coșul de fum și, dacă acest lucru nu ajută, solicitați ajutorul unui specialist în coșuri de fum pentru a stabili cauza problemei

SPECIFICAȚII

Simbol	Unitate	Parametri
P_N	[kW]	Putere nominală
Pog	[kW]	Interval de putere termică
Psh	[kW]	Interval de putere termică
Pw	[kW]	Greutatea maximă a combustibilului
C	[kg]	Greutatea maximă a combustibilului
Pr	[MPa]	Capacitatea de încălzire
Tr	[^{0}C]	Temperatura maximă a apei
B	[kg/h]	Consumul mediu de combustibil
η	[%]	Capacitatea de încălzire
CO_{13}	[g/m_3]	Emisia de CO (cu 13% O_2)

Ep	[g/m$_3$]	Emisia de praf (cu 13% O_2)
tśr	[^{0}C]	Temperatura medie a gazelor arse
Awy	[cm^2]	Câmpul activ minim al orificiilor de evacuare
Awl	[cm^2]	Câmpul activ minim al orificiilor de admisie
Dcz	[mm]	Diametrul coșului de fum
Dd	[mm]	Diametrul conductei de admisie
Sz	[mm]	Dimensiunile geamului de sticlă al șemineului
m	[kg]	Greutatea inserției
K		Clasa șemineului
lp_{MAX}	[mm]	Lungimea maximă a buștenilor (în perimetru 25±30 cm)
lp_1		Nr. de bușteni la o încărcare
F		Tipul combustibilului
H		Umiditatea combustibilului
E		Eficiența
A		Clasa energetică

Tab. 1. **Suprafața orificiilor de admisie și evacuare pe carcasa inserției**

Putere nominală	[kW] [кВт]	Spațiul minim al încăperii	[m²] [м²]	Volumul min. al încăperii	[m³] [м³]	Suprafața orificiului de evacuare	[cm²] [см²]	Suprafața orificiului de admisie	[cm²] [см²]
6		28		70		240-390		420-480	
8		40		100		320-520		560-640	
9		45		115		360-590		630-720	
10		50		125		400-650		700-800	
11		55		140		440-720		770-880	
12		60		150		480-780		840-960	
13		65		165		520-850		910-1040	
14		70		175		560-910		980-1120	
15		75		190		600-980		1050-1200	
16		80		200		640-1040		1120-1280	
17		85		215		680-1100		1190-1360	
18		90		225		720-1170		1260-1440	
19		95		240		760-1240		1330-1520	
20		100		250		800-1300		1400-1600	
22		110		275		880-1430		1540-1760	
25		125		315		1000-1630		1750-2000	

Tab. 2.
ALBERO

Date tehnice ale inserțiilor pentru șeminee cu ușă standard

		AL9S.H	AL11S.H	AL14S.H	AL16S.H	AL19S.H	AL9S.V	AL11S.V	AL14S.V
P_N	[kW]	9,0	11,0	14 ,0	16,0	19,0	9,0	11,0	14,0
Pog	[kW]	4,5-12,0	5,5-14,0	7,0-18,0	8,0-20,0	9,5-24,0	4,5-12,0	5,5-14,0	7,0-18,0
C	[kg]	3,5	3,7	4,6	5,3	6,6	3,5	3,7	4,5
B	[kg/h]	3	3	4	5	6	3	3	4
η	[%]	78	83	83	80	81	78	84	84
CO_{13}	[g/m$_n$]	0,818	1,243	0,845	0,786	1,2	1,029	1,205	1,2
Ep	[g/m$_n$]	0,036	0,038	0,032	0,033	0,029	0,030	0,031	0,038
tśr	[^{0}C]	285	221	241	274	314	316	235	256
Awy	[cm^2]	630-720	770-880	980-1120	1120-1280	1330-1520	630-720	770-880	980-1120
Awl	[cm^2]	360-590	440-720	560-910	640-1040	760-1240	360-590	440-720	560-910
Dcz	[mm]	180	200	200	200	220	180	200	200
Dd	[mm]	125	125	125	125	150	125	125	125
Sz	[mm]	545x390	590x430	680x430	680x530	900x415	390x545	430x590	430x680
m	[kg]	112	132	150	162	183	110	127	150
K		1c	1c	1c	1c	1c	1c	1c	1c
lp_{MAX}	[mm]	350	350	500	500	500	300	300	500
lp_1	[szt.]	3	4	4	5	5	3	4	4
F		Lemn de foioase uscat recomandat (fag, mesteacăn, carpen)							
H		între 12 și 20%							
E		104,1	111,4	111,4	107,0	108,5	104,1	112,8	111,4
A		A	A+	A+	A+	A+	A	A+	A+

Tab. 3.
ALBERO

Date tehnice ale inserțiilor pentru șeminee cu ușă standard – varianta pe dreapta și pe stânga

		AL9L.H AL9R.H	AL11L.H AL11R.H	AL14L.H AL14R.H	AL16L.H AL16R.H	AL19L.H AL19R.H
P_N	[kW]	9,0	11,0	14,0	16,0	19,0
Pog	[kW]	4,5-12,0	5,5-14,0	7,0-18,0	8,0-20,0	9,5-24,0
C	[kg]	3,5	3,7	4,6	5,3	6,6
B	[kg/h]	3	3	4	5	6
η	[%]	78	83	83	80	81
CO_{13}	[g/m$_n$]	0,818	1,243	0,845	0,786	1,200
Ep	[g/m$_n$]	0,036	0,038	0,032	0,033	0,029
tśr	[^{0}C]	285	221	241	274	314
Awy	[cm^2]	630-720	770-880	980-1120	1120-1280	1330-1520
Awl	[cm^2]	360-590	440-720	560-910	640-1040	760-1240
Dcz	[mm]	180	200	200	200	220
Dd	[mm]	125	125	125	125	150
Sz	[mm]	545x390x325	590x430x375	680x430x375	680x530x375	900x415x375
m	[kg]	112	132	153	157	206
K		1c	1c	1c	1c	1c
lp_{MAX}	[mm]	350	350	500	500	500
lp_1	[szt.]	3	4	4	5	5
F		Lemn de foioase uscat recomandat (fag, mesteacăn, carpen)				
H		între 12 și 20%				
E		104,1	111,4	111,4	107,0	108,5
A		A	A+	A+	A+	A+

Date tehnice ale inserțiilor pentru șeminee cu ușă tip ghilotină

Tab. 4.
ALBERO

		AL9G.H	AL11G.H	AL14G.H	AL16G.H	AL19G.H	AL 120x43 G.H	AL9G.V	AL11G.V
P_N	[kW]	9,0	11,0	14,0	16 ,0	19,0	25,0	9,0	11,0
Pog	[kW]	4,5-12,0	5,5-14,0	7,0-18,0	8,0-20,0	9,5-24,0	12,5-32,5	4,5-12,0	5,5-14,0
C	[kg]	3,5	3,7	4,6	5,3	6,6	3,5	3,7	3,7
B	[kg/h]	3	3	4	5	6	8	3	3
η	[%]	78	83	83	80	81	80	78	84
CO_{13}	[g/m$_n$]	0,818	1,243	0,845	0,786	1,200	1,215	1,029	1,205
Ep	[g/m$_n$]	0,036	0,038	0,032	0,033	0,029	0,028	0,030	0,031
tśr	[^{0}C]	285	221	241	274	314	316	235	221
Awy	[cm^2]	630-720	770-880	980-1120	1120-1280	1330-1520	1750-2000	630-720	770-880
Awl	[cm^2]	360-590	440-720	560-910	640-1040	760-1240	1000-1630	360-590	440-720
Dcz	[mm]	180	200	200	200	220	250	180	200
Dd	[mm]	125	125	125	125	150	150	125	125
Sz	[mm]	545x390	590x430	680x430	680x530	900x415	1200x430	545x390	590x430
m	[kg]	160	184	200	228	262	431	162	183
K		1c	1c	1c	1c	1c	1c	1c	1c
lp_{MAX}	[mm]	350	350	500	500	500	800	300	300
lp_1	[szt.]	3	4	4	5	5	6	3	3
F		Lemn de foioase uscat recomandat (fag, mesteacăn, carpen)							
H		între 12 și 20%							
E		104,1	111,4	111,4	107,0	108,5	107,0	104,1	112,8
A		A	A+	A+	A+	A+	A+	A	A+

Tab. 5.
ALBERO

		AL9LG.H AL9RG.H	AL11LG.H AL11RG.H	AL14LG.H AL14RG.H	AL16LG.H AL16RG.H	AL19LG.H AL19RG.H
P_N	[kW]	9,0	11,0	14,0	16,0	19,0
Pog	[kW]	4,5-12,0	5,5-14,0	7,0-18,0	8,0-20,0	9,5-24,0
C	[kg]	3,5	3,7	4,6	5,3	6,6
B	[kg/h]	3	3	4	5	6
η	[%]	78	83	83	80	81
CO_{13}	[g/m$_n$]	0,818	1,243	0,845	0,786	1,200
Ep	[g/m$_n$]	0,036	0,038	0,032	0,033	0,029
tśr	[^{0}C]	285	221	241	274	314
Awy	[cm^2]	630-720	770-880	980-1120	1120-1280	1330-1520
Awl	[cm^2]	360-590	440-720	560-910	640-1040	760-1240
Dcz	[mm]	180	200	200	200	220
Dd	[mm]	125	125	125	125	150
Sz	[mm]	545x390x325	590x430x375	680x430x375	680x530x375	900x415x375
m	[kg]	164	183	215	217	275
K		1c	1c	1c	1c	1c
lp_{MAX}	[mm]	350	30	500	500	500
lp_1	[szt.]	3	4	4	5	5
F		Lemn de foioase uscat recomandat (fag, mesteacăn, carpen)				
H		între 12 și 20%				
E		104,1	111,4	111,4	107,0	108,5
A		A	A+	A+	A+	A+

Tab. 6.
HST

		HST54x39.S	HST59x43.S	HST68x43.S
P_N	[kW]	5,9	7,6	9,3
Pog	[kW]	3,0-8,0	4,0-10,0	4,5-12,0
C	[kg]	1,4	1,7	2,1
B	[kg/h]	1,8	2,3	2,8
η	[%]	76	77	78
CO_{13}	[g/m$_3$]	0,480	0,719	0,957
Ep	[g/m$_3$]	0,038	0,036	0,033
tśr	[^{0}C]	251	254	257
Awy	[cm^2]	420-480	560-640	630-720
Awl	[cm^2]	240-390	320-520	360-590
Dcz	[mm]	160	160	160
Dd	[mm]	125	125	125
Sz	[mm]	540x390	590x430	680x430
m	[kg]	150	165	180
K		1c	1c	1c
lp_{MAX}	[mm]	300	330	350
lp_1	[szt.]	3	3	3
F		Lemn de foioase uscat recomandat (fag, mesteacăn, carpen)		
H		între 12 și 20%		
E		101,2	102,7	104,1
A		A	A	A

Tab. 7. HST

Date tehnice ale inserțiilor pentru șeminee cu ușă standard – varianta pe dreapta și pe stânga

		HST54x39.L HST54x39.R	HST59x43.L HST59x43.R	HST68x43.L HST68x43.R
P_N	[kW]	5,9	7,6	9,3
Pog	[kW]	3,0-8,0	4,0-10,0	4,5-12,0
C	[kg]	1,4	1,7	2,1
B	[kg/h]	1,8	2,3	2,8
η	[%]	76	77	78
CO_{13}	[g/m$_3$]	0,480	0,719	0,957
Ep	[g/m$_3$]	0,038	0,036	0,033
tśr	[^{0}C]	251	254	257
Awy	[cm^2]	420-480	560-640	630-720
Awl	[cm^2]	240-390	320-520	360-590
Dcz	[mm]	160	160	160
Dd	[mm]	125	125	125
Sz	[mm]	540x390x295	590x430x295	680x430x295
m	[kg]	142	155	170
K		1c	1c	1c
lp_{MAX}	[mm]	300	330	350
lp_1	[szt.]	3	3	3
F		Lemn de foioase uscat recomandat (fag, mesteacăn, carpen)		
H		între 12 și 20%		
E		101,2	102,7	104,1
A		A	A	A

Tab. 8. HST

Date tehnice ale inserțiilor pentru șeminee cu ușă tip ghilotină

		HST54x39.G	HST59x43.G	HST68x43.G
P_N	[kW]	11,2	12,2	13,2
Pog	[kW]	5,5-14,0	6,0-16,0	6,5-17,0
C	[kg]	2,5	2,6	2,8
B	[kg/h]	3,3	3,5	3,7
η	[%]	75	77	79
CO_{13}	[g/m$_n$]	0,507	0,716	0,925
Ep	[g/m$_n$]	0,037	0,038	0,038
tśr	[^{0}C]	296	282	268
Awy	[cm^2]	770-880	840-960	910-1040
Awl	[cm^2]	440-720	480-720	520-850
Dcz	[mm]	160	160	160
Dd	[mm]	125	125	125
Sz	[mm]	540x390	590x430	680x430
m	[kg]	193	210	228
K		1c	1c	1c
lp_{MAX}	[mm]	300	330	350
lp_1	[szt.]	3	3	3
F		Lemn de foioase uscat recomandat (fag, mesteacăn, carpen)		
H		între 12 și 20%		
E		99,8	102,7	105,6
A		A	A	A

Tab. 9.
HST

Date tehnice ale inserțiilor pentru șeminee cu ușă tip ghilotină – varianta pe dreapta și pe stânga

		HST54x39.LG HST54x39.RG	HST59x43.LG HST59x43.RG	HST68x43.LG HST68x43.RG
P_N	[kW]	11,2	12,2	13,2
Pog	[kW]	5,5-14,0	6,0-16,0	6,5-17,0
C	[kg]	2,5	2,6	2,8
B	[kg/h]	3,3	3,5	3,7
η	[%]	75	77	79
CO_{13}	[g/m$_n$]	0,507	0,716	0,925
Ep	[g/m$_n$]	0,037	0,038	0,038
tśr	[^{0}C]	296	282	268
Awy	[cm^2]	770-880	840-960	910-1040
Awl	[cm^2]	440-720	480-780	520-850
Dcz	[mm]	160	160	160
Dd	[mm]	125	125	125
Sz	[mm]	540x390x295	590x430x295	680x430x295
m	[kg]	195	205	225
K		1c	1c	1c
lp_{MAX}	[cm]	300	330	350
lp_1	[szt.]	3	3	3
F		Lemn de foioase uscat recomandat (fag, mesteacăn, carpen)		
H		între 12 și 20%		
E		99,8	102,7	105,6
A		A	A	A

Tab. 10.
STMA

		STMA 54x39S	STMA 59x43S	STMA 68x43S	STMA 54x39R/L	STMA 59x43R/L	STMA 68x43R/L
P_N	[kW]	9,0	11,0	12,5	7,5	9,0	11,0
Pog	[kW]	4,5-11,5	5,0-13,5	6,0-16,0	3,5-9,5	4,5-11,5	5,5-14,0
C	[kg]	2,0	2,45	2,9	1,75	2,15	2,6
B	[kg/h]	2,7	3,3	3,9	2,4	3	3,5
η	[%]	80,5	78,5	76,5	78	76,5	75,5
CO_{13}	[g/m$_n$]	0,717	0,825	0,932	0,931	0,902	0,873
Ep	[g/m$_n$]	0,026	0,030	0,033	0,034	0,036	0,037
tśr	[^{0}C]	249	277	305	249	267	284
Awy	[cm^2]	630-720	770-880	910-1040	490-560	630-720	770-880
Awl	[cm^2]	360-590	440-720	520-850	280-460	360-590	440-720
Dcz	[mm]	180	180	180	180	180	180
Dd	[mm]	125	125	125	125	125	125
Sz	[mm]	540x390	590x430	680x430	540x390x347	590x430x347	680x430x347
m	[kg]	100	111	119	90	99	109
K		1c	1c	1c	1c	1c	1c
lp_{MAX}	[mm]	300	330	350	300	330	350
lp_1	[szt.]	2	2	2	2	2	2
F		Lemn de foioase uscat recomandat (fag, mesteacăn, carpen)					
H		între 12 și 20%					
E		107,7	104,8	101,9	104,1	101,9	100,5
A		A+	A	A	A	A	A

Tab. 11.
ARDENTE

		ARD68x43.S	ARD68x53.S	ARD90x41.S
P_N	[kW]	12,0	14,5	17,0
Pog	[kW]	6,0-15,5	7,0-19,0	8,5-22,0
C	[kg]	2,7	3,3	3,8
B	[kg/h]	3,6	4,4	5,1
η	[%]	78	78	79
CO_{13}	[g/m$_n$]	0,979	0,941	0,903
Ep	[g/m$_n$]	0,029	0,031	0,034
tśr	[^{0}C]	262	267	273
Awy	[cm^2]	840-960	1050-1200	1190-1360
Awl	[cm^2]	480-780	600-980	680-1100
Dcz	[mm]	200	200	200
Dd	[mm]	125	125	125
Sz	[mm]	680x430	680x530	900x410
m	[kg]	251	270	307
K		1c	1c	1c
lp_{MAX}	[mm]	350	350	500
lp_1	[szt.]	4	4	5
F		Lemn de foioase uscat recomandat (fag, mesteacăn, carpen)		
H		între 12 și 20%		
E		104,1	104,1	105,6
A		A	A	A

Date tehnice ale inserțiilor pentru șeminee cu ușă tip ghilotină

Tab. 12.
ARDENTE

		ARD68x43.G	ARD68x53.G	ARD90x41.G	ARD 105x43.G	ARD 120x43.G
P_N	[kW]	12,0	14,5	17,0	19,0	22,0
Pog	[kW]	6,0-15,5	7,0-19,0	8,5-22,0	9,5-24,5	11,0-28,5
C	[kg]	2,7	3,3	3,8	4,4	4,9
B	[kg/h]	3,6	4,4	5,1	5,9	6,5
η	[%]	78	78	79	75,5	79
CO_{13}	[g/m$_3$]	0,979	0,941	0,903	1,217	0,827
Ep	[g/m$_3$]	0,029	0,031	0,034	0,035	0,038
tśr	[^{0}C]	249	277	305	249	267
Awy	[cm^2]	840-960	1050-1200	1190-1360	1330-1520	1540-1760
Awl	[cm^2]	480-720	600-980	680-1100	760-1240	880-1430
Dcz	[mm]	200	200	200	200	200
Dd	[mm]	125	125	125	125	125
Sz	[mm]	680x430	680x530	900x410	1050x430	1200x430
m	[kg]	301	327	363	409	435
K		1c	1c	1c	1c	1c
lp_{MAX}	[mm]	350	350	500	500	500
lp_1	[szt.]	4	4	5	6	6
F		Lemn de foioase uscat recomandat (fag, mesteacăn, carpen)				
H		între 12 și 20%				
E		104,1	104,1	105,6	100,5	105,6
A		A	A	A	A	A

Tab. 13.
ARDENTE

Date tehnice ale inserțiilor pentru șeminee cu ușă standard cu două fețe

		ARD68x43.DSS	ARD68x53.DSS	ARD90x41.DSS
P_N	[kW]	12,0	15,0	18,0
Pog	[kW]	6,0-15,5	7,5-19,5	9,0-23,0
C	[kg]	2,8	3,4	4
B	[kg/h]	3,7	4,5	5,3
η	[%]	77	78	79
CO_{13}	[g/m$_3$]	0,856	0,72	0,584
Ep	[g/m$_3$]	0,034	0,035	0,035
tśr	[^{0}C]	266	273	279
Awy	[cm^2]	840-960	1050-1200	1260-1440
Awl	[cm^2]	480-780	600-980	720-1170
Dcz	[mm]	200	200	200
Dd	[mm]	125	125	125
Sz	[mm]	680x430	680x530	900x410
m	[kg]	242	256	294
K		1c	1c	1c
lp_{MAX}	[mm]	350	350	500
lp_1	[szt.]	4	4	5
F		Lemn de foioase uscat recomandat (fag, mesteacăn, carpen)		
H		între 12 și 20%		
E		102,7	104,1	105,6
A		A	A	A

Tab. 14.
ARDENTE

		ARD 68x43.DGS	ARD 68x53.DGS	ARD 90x41.DGS	ARD 105x43.DGS	ARD 120x43.DGS
P_N	[kW]	12,0	15,0	18,0	20,0	22,0
Pog	[kW]	6,0-15,5	7,5-19,5	9,0-23,0	10,0-26,0	11,0-28,5
C	[kg]	2,8	3,4	4	4,5	5,1
B	[kg/h]	3,7	4,5	5,3	6	6,8
η	[%]	77	78	79	78	76,5
CO_{13}	[g/m$_3$]	0,856	0,72	0,584	0,508	0,431
Ep	[g/m$_3$]	0,034	0,035	0,035	0,036	0,036
tśr	[^{0}C]	266	273	279	290	301
Awy	[cm^2]	840-960	1050-1200	1260-1440	1400-1600	1540-1760
Awl	[cm^2]	480-780	600-980	720-1170	800-1300	880-1430
Dcz	[mm]	200	200	200	200	200
Dd	[mm]	125	125	125	125	125
Sz	[mm]	680x430	680x530	900x410	1050x430	1200x430
m	[kg]	294	313	350	395	421
K		1c	1c	1c	1c	1c
lp_{MAX}	[mm]	350	350	500	500	500
lp_1	[szt.]	4	4	5	6	6
F		Lemn de foioase uscat recomandat (fag, mesteacăn, carpen)				
H		între 12 și 20%				
E		102,7	104,1	105,6	104,1	101,9
A		A	A	A	A	A

Tab. 15 / 16 ALBERO AQUASYSTEM

Date tehnice ale inserțiilor pentru șeminee din gama ALBERO AQUASYSTEM

		ALAQS54x39 S, L/R	ALAQS59x43 S, L/R	ALAQS68x43 S, L/R	ALAQS68x53 S, L/R	ALAQS90x41 S, L/R
P_N	[kW]	10,3	13,5	16,0	19,0	21,0
Pog	[kW]	5,0-13,5	6,5-17,5	8,0-21,0	9,0-24,0	10,5-27,0
Psh	[kW]	6,8	8,2	9,7	12,3	14,8
Pw	[kW]	3,5	5,4	7,2	7,2	7,2
C	[kg]	2,9	3,8	3,5	5,4	6,0
η	[%]	82	83	84	83	82
CO_{13}	[g/m$_n$]	1,018	0,830	0,641	0,666	0,691
tśr	[^{0}C]	205	203	240	245	252
Pr		<0,2	<0,2	<0,2	<0,2	<0,2
Tr		95	95	95	95	95
Awy	[cm^2]	700-800	980-1120	1120-1280	1330-1520	1470-1680
Awl	[cm^2]	400-650	560-910	640-1040	760-1240	840-1370
Dcz	[mm]	180	200	200	200	220
Dd	[mm]	125	125	125	125	150
Sz	[mm]	540x390, 540x390x375	590x430, 590x430x375	680x430, 680x430x375	680x530, 680x530x375	900x410, 900x410x375
K		1b	1b	1b	1b	1b
lp_{MAX}	[mm]	350	500	500	500	500
lp_1	[szt.]	3	4	4	5	5
E		109,9	111,4	112,8	111,4	109,9
A		A+	A+	A+	A+	A+

		ALAQS54x39 G, LG, RG	ALAQS59x43 G, LG, RG	ALAQS68x43 G, LG, RG	ALAQS68x53 G, LG, RG	ALAQS90x41 G, LG, RG
P_N	[kW]	10,3	13,5	16,0	19,0	21,0
Pog	[kW]	5,0-13,5	6,5-17,5	8,0-21,0	9,5-24,0	10,5-27,0
Psh	[kW]	6,8	8,9	10,8	12,3	13,2
Pw	[kW]	3,5	4,6	5,7	6,7	7,8
C	[kg]	2,9	3,8	4,8	5,4	6,0
η	[%]	82	82	82	81	81,5
CO_{13}	[g/m$_3$]	1,018	0,997	0,977	0,956	0,935
tśr	[^{0}C]	205	203	240	245	252
Pr		<0,2	<0,2	<0,2	<0,2	<0,2
Tr		95	95	95	95	95
Awy	[cm^2]	700-800	980-1120	1120-1280	1330-1520	1470-1680
Awl	[cm^2]	400-650	560-910	640-1040	760-1240	840-1370
Dcz	[mm]	180	200	200	200	220
Dd	[mm]	125	125	125	125	150
Sz	[mm]	540x390, 540x390x375	590x430, 590x430x375	680x430, 680x430x375	680x530, 680x530x375	900x410, 900x410x375
K		1b	1b	1b	1b	1b
lp_{MAX}	[cm]	350	350	500	500	500
lp_1	[szt.]	3	4	4	5	5
E		109,9	109,9	109,9	108,5	109,2
A		A+	A+	A+	A+	A+

F		Lemn de foioase uscat recomandat (fag, mesteacăn, carpen)
H		între 12 și 20%

Tab. 17.

Inserţii pentru şeminee AQUASYSTEM			
Modelul inserției	Greutatea inserției [kg] / [кг]		Capacitatea încălzitorului [dm3] [дм3]
	fără apă	cu apă	
ALAQS54x39.G ALAQS54x39.S	198 148	225 178	27 30
ALAQS59x43.G ALAQS59x43.S	222 172	260 210	38
ALAQS68x43.G ALAQS68x43.S	246 193	291 238	45
ALAQS68x53.G ALAQS68x53.S	276 217	321 262	45
ALAQS90x41.G ALAQS90x41.S	323 250	388 315	65
ALAQS54x39.L /.R ALAQS54x39.LG /.RG	143 194	170 221	27
ALAQS59x43.L /.R ALAQS59x43.LG /.RG	164 217	196 249	32
ALAQS68x43.L /.R ALAQS68x43.LG /.RG	185 240	223 278	38
ALAQS68x53.L /.R ALAQS68x53.LG /.RG	205 269	243 307	38
ALAQS90x41.L /.R ALAQS90x41.LG /.RG	254 312	311 369	57

Tab. 18.

Dimensiunile inserţiilor pentru şeminee ALBERO cu uşă standard

	AL9S.H	AL11S.H	AL14S.H	AL16S.H	AL19S.H	AL9S.V	AL11S.V	AL14S.V
A	642	687	777	777	997	487	527	527
B	989	1049	1049	1149	1324	1144	1209	1549
C	463	523	518	518	533	463	528	528
D	402	462	457	457	472	402	467	467
X	588	633	723	723	943	433	473	473
Y	425	426	466	566	451	581	626	716
Zcz	180	200	200	200	220	180	200	200
Zd	125	125	125	125	150	125	125	125

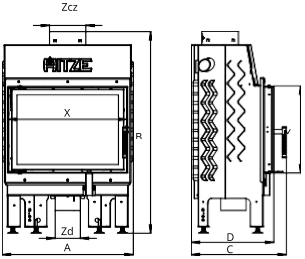

Tab. 19.

Dimensiunile inserţiilor pentru şeminee ALBERO cu uşă standard – pe stânga

-

	AL9L.H	AL11L.H	AL14L.H	AL16L.H	AL19L.H
A	636	679	769	769	989
B	989	1063	1063	1163	1324
C	474	523	523	523	523
D	417	465	465	465	473
X	580	624	714	714	933
Y	427	467	467	567	450
Z	360	409	409	409	409
Zcz	180	200	200	200	220
Zd	125	125	125	125	150

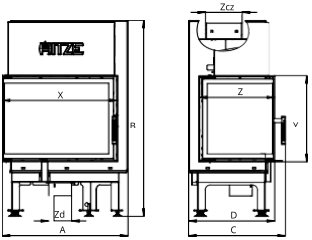

Tab. 20.

Dimensiunile inserţiilor pentru şeminee ALBERO cu uşă standard – pe dreapta

	AL9R.H	AL11R.H	AL14R.H	AL16R.H	AL19R.H
A	636	679	769	769	989
B	989	1063	1063	1163	1324
C	474	523	523	523	523
D	417	465	465	465	473
X	580	624	714	714	933
Y	427	467	467	567	450
Z	360	410	409	409	409
Zcz	180	200	200	200	220
Zd	125	125	125	125	150

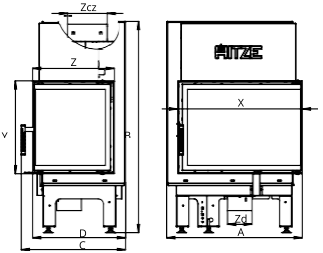

Tab. 21.

Dimensiunile inserţiilor pentru şeminee ALBERO cu uşă tip ghilotină

	AL9G.H	AL11G.H	AL14G.H	AL16G.H	AL19G.H	AL120x43 G.H	AL9G.V	AL11G.V
A	848	893	983	983	1203	1513	693	733
B	1191	1231	1231	1431	1324	1762	1461	1551
C	520	580	575	575	590	700	520	585
D	470	530	525	525	540	640	470	535
X	598	643	733	733	953	1236	443	483
Y	447	487	487	587	472	492	602	647
Zcz	180	200	200	200	220	250	180	200
Zd	125	125	125	125	150	150	125	125

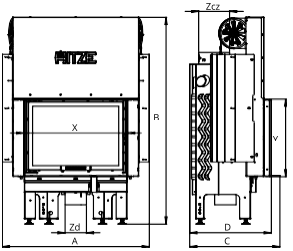

Tab. 22. **Dimensiunile inserţiilor pentru şeminee ALBERO cu uşă tip ghilotină – pe stânga**

	AL9LG.H	AL11LG.H	AL14LG.H	AL16LG.H	AL19LG.H
A	769	814	904	904	1124
B	1206	1231	1231	1431	1324
C	605	655	655	655	655
D	550	600	600	600	600
X	641	686	776	776	996
Y	447	487	487	587	472
Z	422	472	472	472	472
Zcz	180	200	200	200	220
Zd	125	125	125	125	150

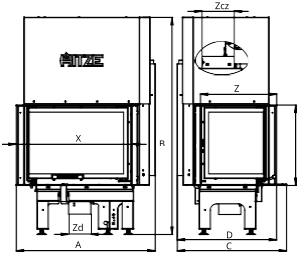

Tab. 23. **Dimensiunile inserţiilor pentru şeminee ALBERO cu uşă tip ghilotină – pe dreapta**

	AL9RG.H	AL11RG.H	AL14RG.H	AL16RG.H	AL19RG.H
A	769	814	904	904	1124
B	1206	1231	1231	1431	1324
C	605	655	655	655	655
D	550	600	600	600	600
X	641	686	776	776	996
Y	447	487	487	587	472
Z	422	472	472	472	472
Zcz	180	200	200	200	220
Zd	125	125	125	125	150

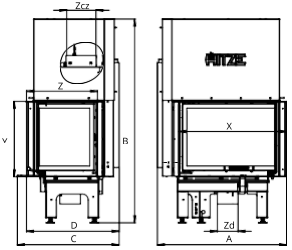

Tab. 24.

Dimensiunile inserţiilor pentru șeminee HST cu ușă standard

	HST54x39.S	HST59x43.S	HST68x43.S
A	656	701	791
B	1273	1313	1313
C	413	413	413
D	353	353	353
X	588	633	723
Y	427	467	467
Zcz	160	160	160
Zd	125	125	125

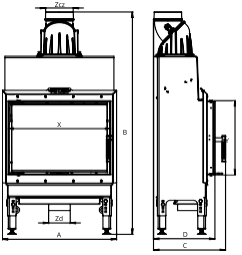

Tab. 25.

Dimensiunile inserţiilor pentru șeminee HST cu ușă standard – pe stânga

	HST54x39.L	HST59x43.L	HST68x43.L
A	634	679	769
B	1273	1313	1313
C	437	437	437
D	378	378	378
X	580	625	715
Y	427	467	467
Z	324	325	325
Zcz	160	160	160
Zd	125	125	125

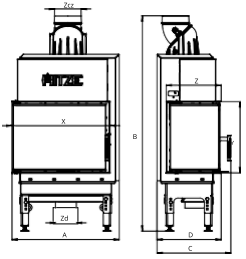

Tab. 26.

Dimensiunile inserţiilor pentru şeminee HST cu uşă standard – pe dreapta

	HST54x39.R	HST59x43.R	HST68x43.R
A	634	679	769
B	1273	1313	1313
C	437	437	437
D	378	378	378
X	580	625	715
Y	427	467	467
Z	324	325	325
Zcz	160	160	160
Zd	125	125	125

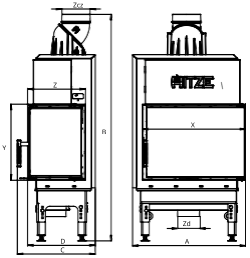

Tab. 27.

Dimensiunile inserţiilor pentru şeminee HST cu uşă tip ghilotină

	HST54x39.G	HST59x43.G	HST68x43.G
A	819	884	954
B	1308	1388	1388
C	420	420	420
D	371	378	378
X	598	643	733
Y	447	487	487
Zcz	160	160	160
Zd	125	125	125

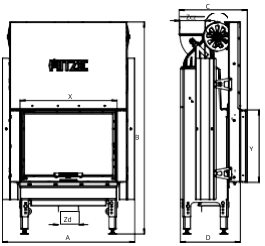

Tab. 28.

Dimensiunile inserţiilor pentru şeminee HST cu uşă tip ghilotină – pe stânga

	HST54x39.LG	HST59x43.LG	HST68x43.LG
A	769	814	904
B	1273	1313	1313
C	514	514	514
D	471	471	471
X	641	686	776
Y	447	487	487
Z	386	386	386
Zcz	160	160	160
Zd	125	125	125

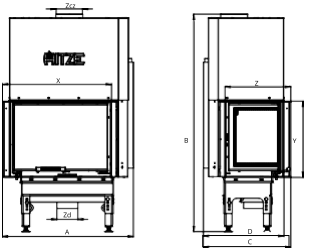

Tab. 29.

Dimensiunile inserţiilor pentru şeminee HST cu uşă tip ghilotină – pe dreapta

	HST54x39.RG	HST59x43.RG	HST68x43.RG
A	769	814	904
B	1273	1313	1313
C	514	514	514
D	471	471	471
X	641	686	776
Y	447	487	487
Z	386	386	386
Zcz	160	160	160
Zd	125	125	125

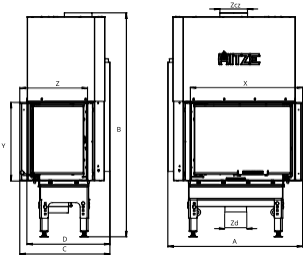

Tab. 30. **Dimensiunile inserţiilor pentru şeminee STMA cu uşă standard**

	STMA54x39S	STMA59x43S	STMA68x43S
A	662	707	797
B	866	906	906
C	480	480	480
D	418	418	418
X	589	634	724
Y	428	467	467
Zcz	180	180	180
Zd	125	125	125

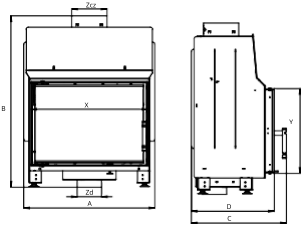

Tab. 31. **Dimensiunile inserţiilor pentru şeminee STMA cu uşă standard – pe stânga**

	STMA54x39L	STMA59x43L	STMA68x43L
A	617	662	752
B	866	906	906
C	475	475	475
D	418	418	418
X	581	626	716
Y	429	469	469
Z	382	382	382
Zcz	180	180	180
Zd	125	125	125

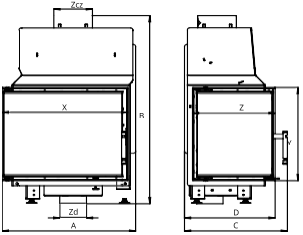

Tab. 32.

Dimensiunile inserțiilor pentru șeminee STMA cu ușă standard – pe dreapta

	STMA54x39R	STMA59x43R	STMA68x43R
A	617	662	752
B	866	906	906
C	475	475	475
D	418	418	418
X	581	626	716
Y	429	469	469
Z	382	382	382
Zcz	180	180	180
Zd	125	125	125

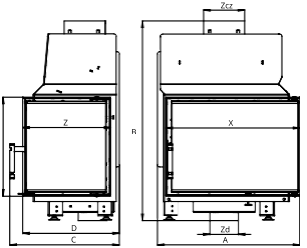

Tab. 33.

Dimensiunile inserțiilor pentru șeminee ARDENTE cu ușă standard

	ARD68x43.S	ARD68x53.S	ARD90x41.S
A	787	787	1007
B	1464	1564	1554
C	589	589	589
D	528	528	528
X	723	723	943
Y	466	566	451
Zcz	200	200	200
Zd	125	125	125

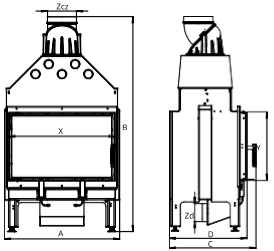

Tab. 34. **Dimensiunile inserțiilor pentru șeminee ARDENTE cu ușă tip ghilotină**

	ARD68x43.G	ARD68x53.G	ARD90x41.G	ARD105x43.G	ARD120x43.G
A	972	972	1192	1324	1474
B	1464	1593	1554	1604	1604
C	646	646	647	662	662
D	595	595	596	595	595
X	733	733	956	1103	1254
Y	487	587	472	492	492
Zcz	200	200	200	200	200
Zd	125	125	125	125	125

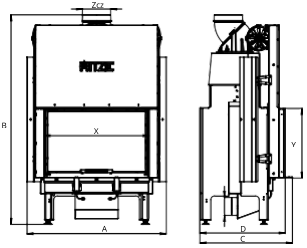

Tab. 35. **Dimensiunile inserțiilor pentru șeminee ARDENTE cu ușă standard cu două fețe**

	ARD68x43.DSS	ARD68x53.DSS	ARD90x41.DSS
A	787	787	1007
B	1464	1564	1554
C	630	638	638
D	566	566	568
X	723	723	943
Y	466	566	451
Zcz	200	200	200
Zd	125	125	125

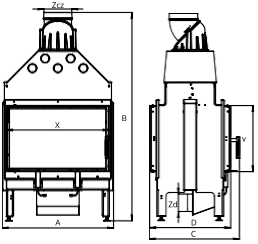

Tab. 36.

Dimensiunile inserțiilor pentru șeminee ARDENTE cu ușă tip ghilotină cu două fețe

	ARD68x43.DGS	ARD68x53.DGS	ARD90x41.DGS	ARD105x43.DGS	ARD120x43.DGS
A	972	972	1192	1324	1474
B	1464	1593	1554	1604	1604
C	687	693	694	708	708
D	634	634	635	634	634
X	734	734	956	1103	1253
Y	487	587	472	492	492
Zcz	200	200	200	200	200
Zd	125	125	125	125	125

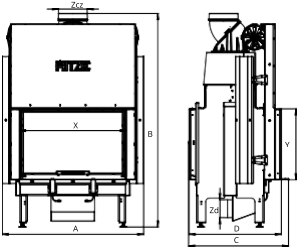

Tab. 37.

Dimensiunile inserţiilor pentru șeminee AQUASYSTEM cu ușă standard

	ALAQS54x39.S	ALAQS59x43.S	ALAQS68x43.S	ALAQS68x53.S	ALAQS90x41.S
A	630	675	765	765	985
B	1270	1330	1330	1530	1415
C	450	510	505	505	519
D	389	449	444	444	458
X	588	633	723	723	943
Y	427	467	467	567	452
Zcz	180	200	200	200	220
Zd	125	125	125	125	150

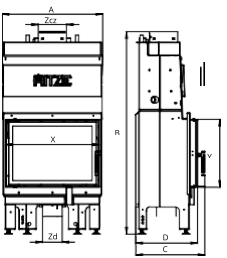

Tab. 38.

Tipuri de inserţii pentru şeminee din gama ALBERO AQUASYSTEM – cu uşă pe stânga

	ALAQS54x39.L	ALAQS59x43.L	ALAQS68x43.L	ALAQS68x53.L	ALAQS90x41.L
A	635	679	769	769	989
B	1270	1330	1330	1530	1415
C	474	523	523	523	523
D	416	465	465	465	465
X	580	624	714	714	933
Y	427	467	467	567	450
Z	361	410	410	410	410
Zcz	180	200	200	200	220
Zd	125	125	125	125	150

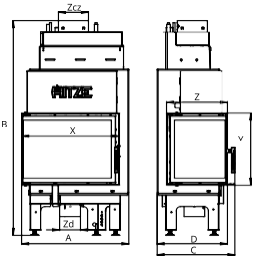

Tab. 39.

Tipuri de inserţii pentru şeminee din gama ALBERO AQUASYSTEM – cu uşă pe dreapta

	ALAQS54x39.R	ALAQS59x43.R	ALAQS68x43.R	ALAQS68x53.R	ALAQS90x41.R
A	635	679	769	769	989
B	1270	1330	1330	1530	1415
C	474	523	523	523	523
D	416	465	465	465	465
X	580	624	714	714	933
Y	427	467	467	567	450
Z	361	410	410	410	410
Zcz	180	200	200	200	220
Zd	125	125	125	125	150

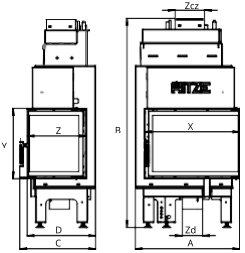

Tab. 40.

Tipuri de inserții pentru șeminee AQUASYSTEM – cu ușă tip ghilotină

	ALAQS54x39.G	ALAQS59x43.G	ALAQS68x43.G	ALAQS68x53.G	ALAQS90x41.G
A	848	893	983	983	1203
B	1270	1330	1330	1530	1415
C	507	567	562	562	576
D	457	517	512	512	527
X	598	643	733	733	953
Y	447	487	487	587	472
Zcz	180	200	200	200	220
Zd	125	125	125	125	150

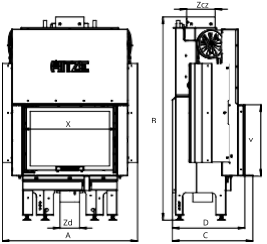

Tab. 41.

Tipuri de inserții pentru șeminee AQUASYSTEM cu ușă tip ghilotină – pe stânga

	ALAQS54x39.LG	ALAQS59x43.LG	ALAQS68x43.LG	ALAQS68x53.LG	ALAQS90x41.LG
A	769	814	904	904	1124
B	1270	1330	1330	1530	1415
C	605	655	655	648	655
D	550	600	600	600	600
X	642	686	776	776	996
Y	447	487	487	587	472
Z	422	472	472	472	472
Zcz	180	200	200	200	220
Zd	125	125	125	125	150

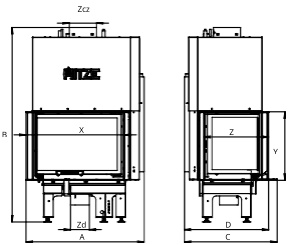

Tab. 42. **Tipuri de inserţii pentru şeminee AQUASYSTEM cu uşă tip ghilotină – pe dreapta**

	ALAQS54x39.RG	ALAQS59x43.RG	ALAQS68x43.RG	ALAQS68x53.RG	ALAQS90x41.RG
A	769	814	904	904	1124
B	1270	1330	1330	1530	1415
C	605	655	655	648	655
D	550	600	600	600	600
X	642	686	776	776	996
Y	447	487	487	587	472
Z	422	472	472	472	472
Zcz	180	200	200	200	220
Zd	125	125	125	125	150

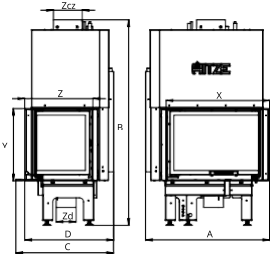

IMAGINI

Rys. 1. **Setări ale parametrilor aerului pentru ALBERO**

a. setări minime ale parametrilor aerului

b. 50% deschisă

c. setări maxime ale parametrilor aerului

Rys. 2. **Setări ale parametrilor aerului pentru inserția HST**

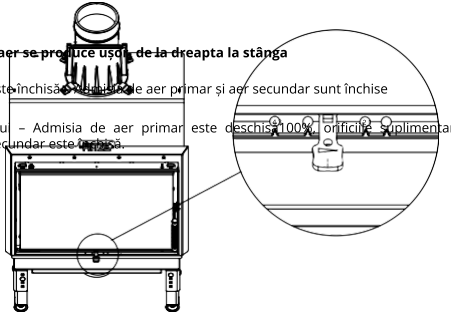

Alimentarea cu aer se produce ușor, de la dreapta la stânga

POZIȚIA 1

Admisia de aer este închisă. Admisiile de aer primar și aer secundar sunt închise

POZIȚIA 2

Aprinderea focului – Admisia de aer primar este deschisă 100%, orificiile suplimentare sunt deschise. Admisia de aer secundar este deschisă.

POZIȚIA 3
Ardere intensă – Admisia de aer primar este deschisă 100%, orificiile suplimentare sunt închise. Admisia de aer secundar este deschisă %.

POZIȚIA 4
Ardere lentă - Admisia de aer primar este închisă. Admisia de aer secundar este deschisă 50%.

Rys. 3. **Setări ale parametrilor aerului pentru inserția STMA**

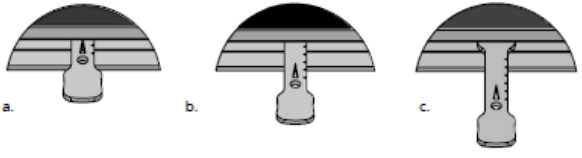

a. s setări minime ale parametrilor aerului
b. 50% deschisă
c. setări maxime ale parametrilor aerului

Rys. 4. **Setări ale parametrilor aerului pentru inserția ARDENTE**

a.

setări minime ale parametrilor aerului
b. 50% deschisă
c. setări maxime ale parametrilor aerului

Rys. 5. Montarea conductei de admisie a aerului în orificiul de montare

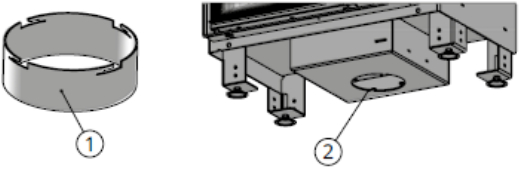

1. conductă de admisie a aerului
2. orificiu de montare

Schema conectării la burlan

Rys. 6.

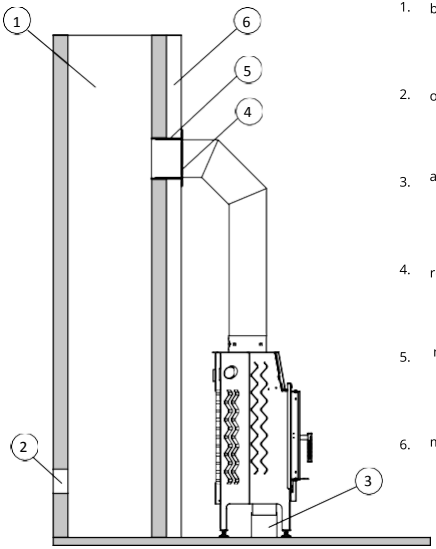

1. burlan
2. orificiu de curățare
3. admisia aerului rece din exterior
4. rozeta
5. mortar pentru etanșare
6. material neinflamabil

Metoda recomandată pentru montarea inserției

Rys. 7.

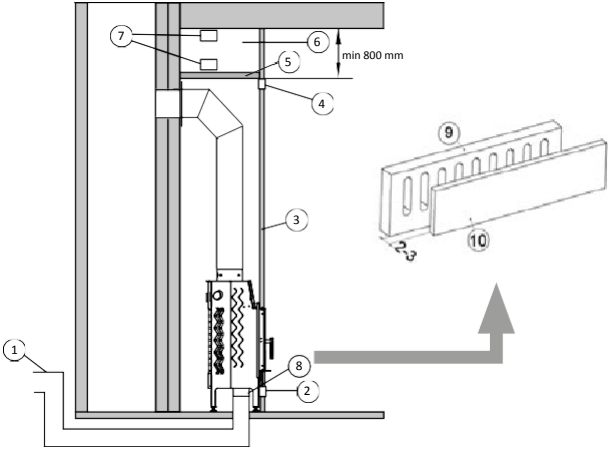

1. admisia de aer rece din exterior în camera de ardere
2. orificiu de alimentare cu aer prin convecție de sub șemineu
3. apărătoare + izolație
4. orificiu de evacuare deasupra șemineului
5. cuvă izolată pentru decompresie
6. cameră de decompresie
7. orificiile camerei de decompresie
8. clapetă
9. protecție șemineu
10. carcasă
11.

Rys. 8. **Protecții standard pentru șeminee (toate dimensiunile în Fig. în [cm]).**

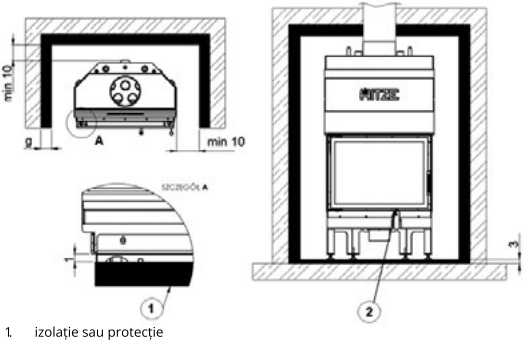

1. izolație sau protecție
2. mecanism cu clapetă

Rys. 9. **Inserție ALBERO insert – cu ușă standard (pe stânga) și uși tip ghilotină**

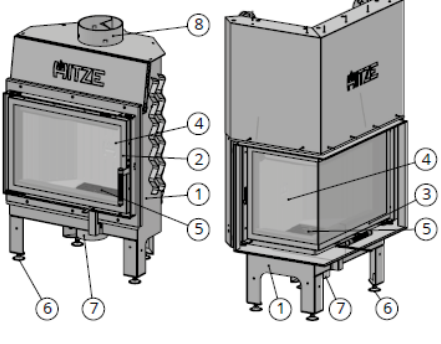

1. corpul inserției
2. parte frontală standard
3. ușă frontală tip ghilotină standard
4. fitinguri din ceramică
5. grătar și recipient pentru cenușă
6. picior reglabil
7. conductă de alimentare cu aer
8. orificiu de evacuare a gazelor arse

Structură generală a inserției din gama ALBERO

Rys. 10.

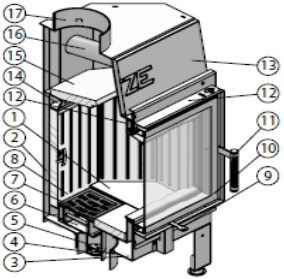

1. cameră de ardere
2. corp
3. bază dublă
4. orificiu de admisie a aerului
5. clapetă
6. recipient pentru cenușă
7. grătar
8. fitinguri din ceramică
9. clapetă reglabilă cu manetă
10. parte frontală
11. mâner rezistent la căldură
12. bare
13. mască
14. sistem de postardere a gazelor arse
15. deflector
16. radiatoare
17. orificiu de evacuare a gazelor arse

Rys. 11.

Inserție HST – cu ușă standard (pe dreapta) și ușă tip ghilotină

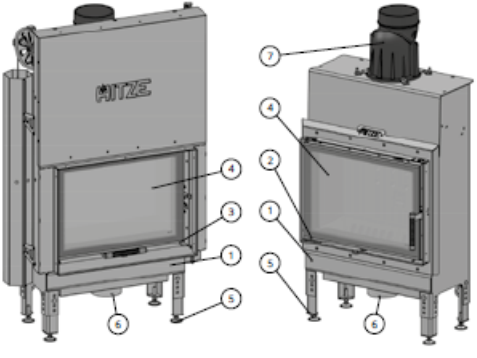

1. corpul inserției
2. parte frontală standard
3. ușă frontală tip ghilotină
4. fitinguri ceramice
5. picior reglabil
6. conductă de admisie a aerului
7. orificiu de evacuare a gazelor arse

Construcție generală a inserției din gama HST

Rys. 12.

1. cameră de ardere
2. corp
3. admisie aer
4. mecanism refulare aer
5. bază dublă
6. fitinguri din ceramică
7. profil C pentru reducerea emisiei de gaze

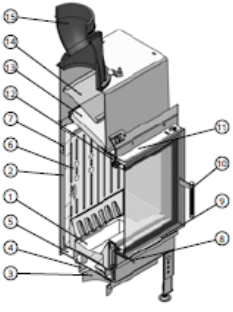

8. manetă de reglare a aerului
9. mâner rezistent la căldură
10. bare
11. suporți
12. deflector
13. al doilea deflector (la modelele selectate)
14. orificiu de evacuare a gazelor arse

Rys. 13. Inserția STMA – cu ușă standard

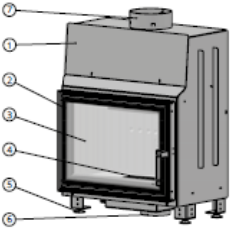

1. corpul inserției
2. parte frontală standard
3. fitinguri din ceramică
4. grătar cu recipient pentru cenușă
5. picior reglabil
6. conductă admisie aer
7. orificiu de evacuare a gazelor arse

Construcție generală a inserției din gama STMA.

Rys. 14.

1. corp
2. parte frontală
3. mâner rezistent la căldură
4. bară
5. cameră de ardere
6. beton în înveliș ceramic
7. bază dublă
   recipient pentru cenușă
8. grătar
9. racord strâns
10. clapetă
11. reglaj clapetă
12. sistem de postardere a gazelor arse
13. deflector
14. deflector din tablă de metal rezistent la căldură
15. orificiu de evacuare a gazelor arse

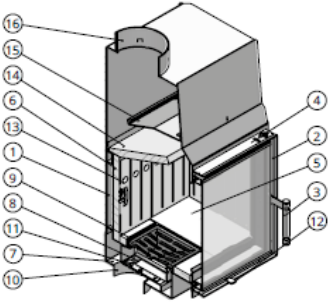

Rys. 15. **Inserție ARDENTE insert – cu ușă standard (pe dreapta) și ușă tip ghilotină (pe stânga)**

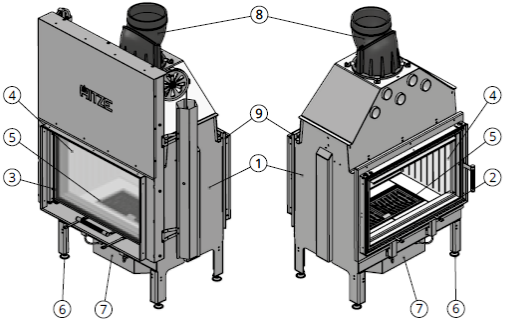

1. corp
2. parte frontală standard (cu balamale) standard
3. parte frontală cu ușă tip ghilotină
4. fitinguri din ceramică
5. grătar cu recipient pentru cenușă
6. picior reglabil
7. cutie de expansiune cu conductă de admisie a aerului
8. orificiu de evacuare a gazelor arse
9. parte frontală cu ușă standard (întreținere)

Rys. 16. Structură generală a inserției din gama ARDENTE

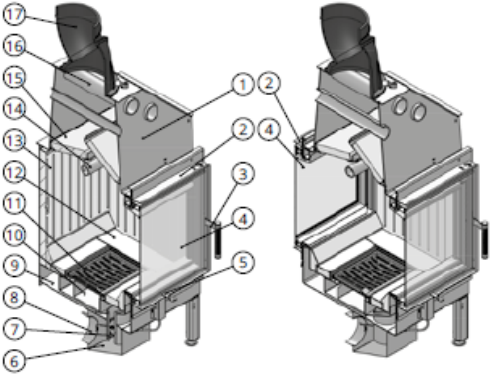

1. corp
2. bare
3. mâner rezistent la căldură
4. parte frontală
5. mâner de reglare
6. cutie de expansiune
7. conducte de admisie aerului primar și secundar
8. admisie aer (racord)
9. bază dublă
10. recipient pentru cenușă
11. grătar
12. cameră de ardere
13. beton în înveliș ceramic
14. sistem de postardere a gazelor arse
15. deflector
16. radiatoare
17. orificiu de evacuare a gazelor arse

Rys. 17. Ușă tip ghilotină – deschiderea și închiderea ușii

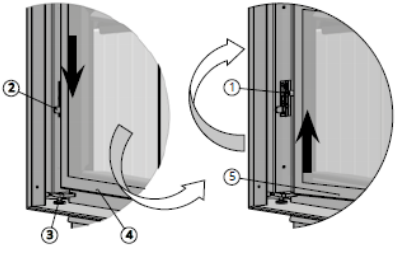

1. bolț
2. mâner
3. opritor
4. ușă
5. ușă

Rys. 18. Ușă tip ghilotină – deschidere

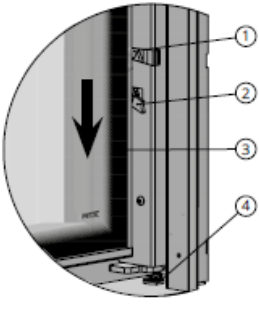

1 bolț
2 mâner
3 ușă
4 opritor

Ușă basculantă – deschiderea ușii

Rys. 19.

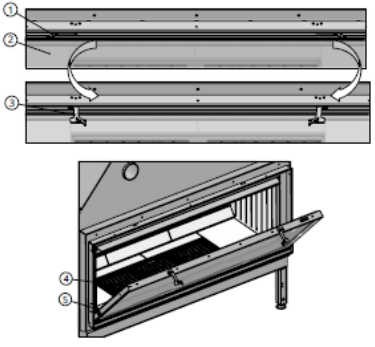

1. balamale
2. ușă
3. balamale deblocate
4. ușa basculantă a inserției
5. opritor de deschidere

Ușa posterioară – deschidere și închidere

Rys. 20.

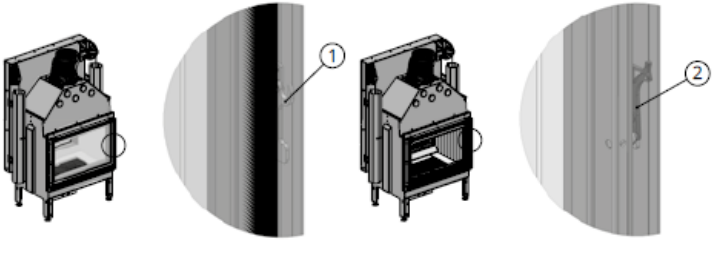

1. balama deschisă
2. balama închisă

Rys. 21. Ușă tip ghilotină – deschidere

Ușă securizată

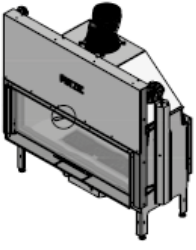

vedere de sus

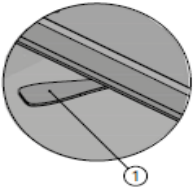

vedere de sus

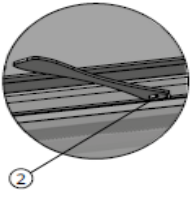

1. cheie
2. dispozitiv de blocare

Ușă deblocată

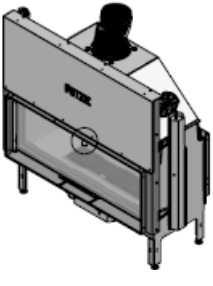

vvedere de sus

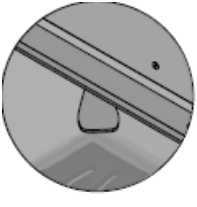

vedere de sus

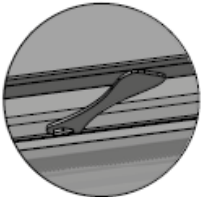

Rys. 22. Inserție AQUASYSTEM - schemă generală

1. corp
2. ușă
3. încălzitor
4. beton în înveliș ceramic
5. grătar cu recipient pentru cenușă
6. picior reglabil
7. conductă de admisie a aerului
8. orificiu de evacuare a gazelor arse

9. mufă G1”
10. mufă G1”
11. mufă G1/2”
12. clemă de montare a senzorului de temperatură
13. racord G1/2” (ieșire de la serpentină)

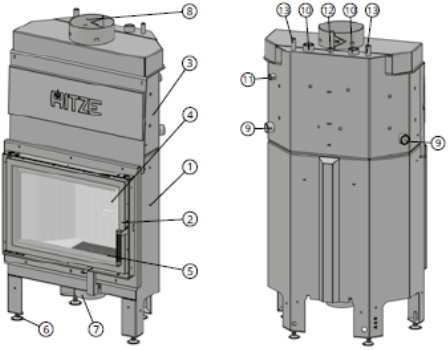

Structura inserției ALBERO AQUASYSTEM

Rys. 23.

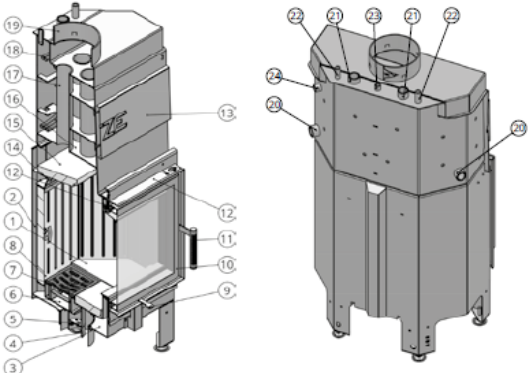

1. cameră de ardere
2. corp
3. bază dublă
4. admisie aer (racord)
5. clapetă
6. recipient pentru cenușă
7. grătar
8. fitinguri din ceramică
9. manetă de reglare a clapetei
10. parte frontală
11. mâner rezistent la căldură
12. bară
13. mască
14. sistem de postardere a gazelor arse
15. deflector
16. încălzitor
17. radiatoare
18. serpentină
19. orificiu de evacuare a gazelor arse
20. conector cu mufă 1 inch
21. mufă 1 inch (G1")
22. racorduri ½ inch / ½
23. Clemă de montare (racord)
24. mufă de conectare ½ inch (G1/2")

Rys. 24. Racorduri pentru conectarea inserției la o manta de apă

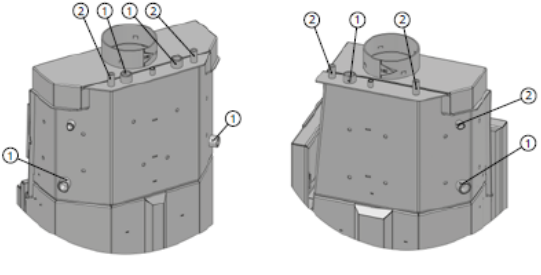

1. racord G1"
2. racord G1/2"

Conectarea șemineului la un sistem deschis

Rys. 25.

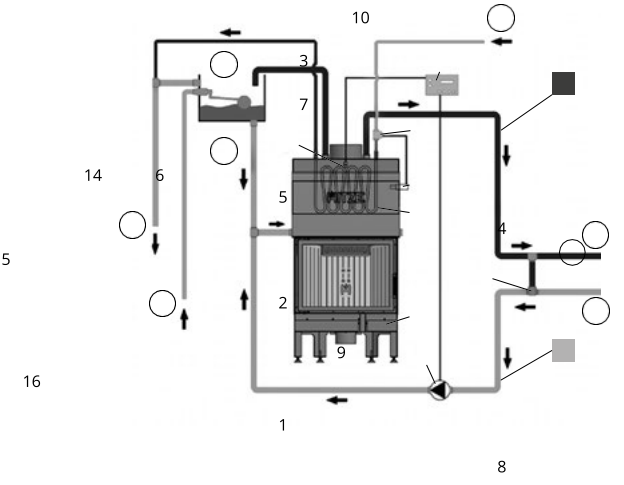

apă caldă

11

12

apă rece

1. inserția șemineului
2. serpentină (răcitorul sistemului)
3. vas de expansiune cu flotor
   tubul capilar al robinetului termostatic
4. robinet termostatic
5. senzor de temperatură
6. unitate de control
7. pompă de recirculare
8. supapă pentru temperatură
9. puterea de la rețeaua de alimentare cu apă
10. alimentarea cu energie a sistemului de încălzire centrală
11. conducta de retur a sistemului de încălzire centrală
12. conducta de retur a inserției
13. conductă de expansiune
14. sistem de canalizare
15. puterea de la rețeaua de alimentare cu apă

Conectarea șemineului la un sistem închis

Rys. 26.

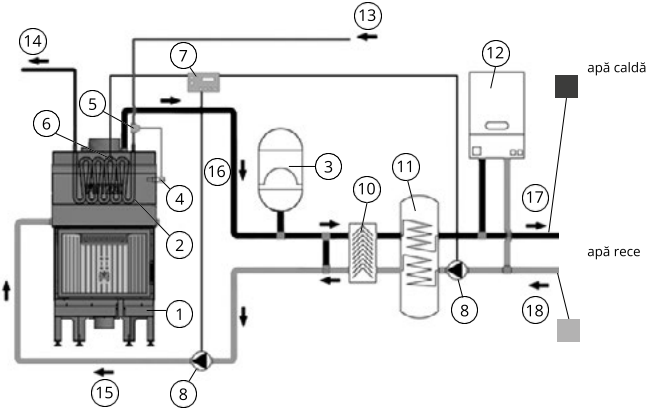

1. inserția șemineului
2. serpentină (răcitorul sistemului)
3. vas de expansiune închis
4. tubul capilar al robinetului termostatic
5. robinet termostatic
6. senzor de temperatură
7. unitate de control
8. pompă de recirculare
9. supapă pentru temperatură
10. schimbător de căldură (distribuitor de la sistemul de încălzire centrală)
11. rezervor de acumulare (puffer)
12. cazanul sistemului de încălzire centrală
13. puterea de la rețeaua de alimentare cu apă
14. sistem de canalizare
15. conducta de retur a inserției
16. alimentarea cu energie a sistemului de încălzire centrală
17. alimentarea cu energie a sistemului de încălzire centrală
18. conducta de retur sistemului de încălzire centrală

HITZE

HITZE Natural Heating

HITZE_Natural_Heating

HITZE Natural Heating

STALKO
spółka z ograniczoną odpowiedzialnością
spółka komandytowa (dawniej HITZE sp. z o.o.) ul. Solec 24/253
00-403 Varşovia, POLONIA

Biuro / Sediu:
Gdyńska 32
26-600 Radom
POLONIA

+48 48 380 18 98
+48 800 88 00 30

handlowy@hitze.pl
export@hitze.pl

NIP 9482603545
REGON 361379132
KRS / Reg. No. 0000836475

www.hitze.pl