SAVEN

КАТАЛОГ
CATALOG

КАМІННІ ТОПКИ ТА ПЕЧІ **UA**
FIREPLACE INSERTS AND STOVES **EN**
КАМИННЫЕ ТОПКИ И ПЕЧИ **RU**
WKŁADY I PIECE KOMINKOWE **PL**
INSERȚII DE ȘEMINEU ȘI SOBE **RO**

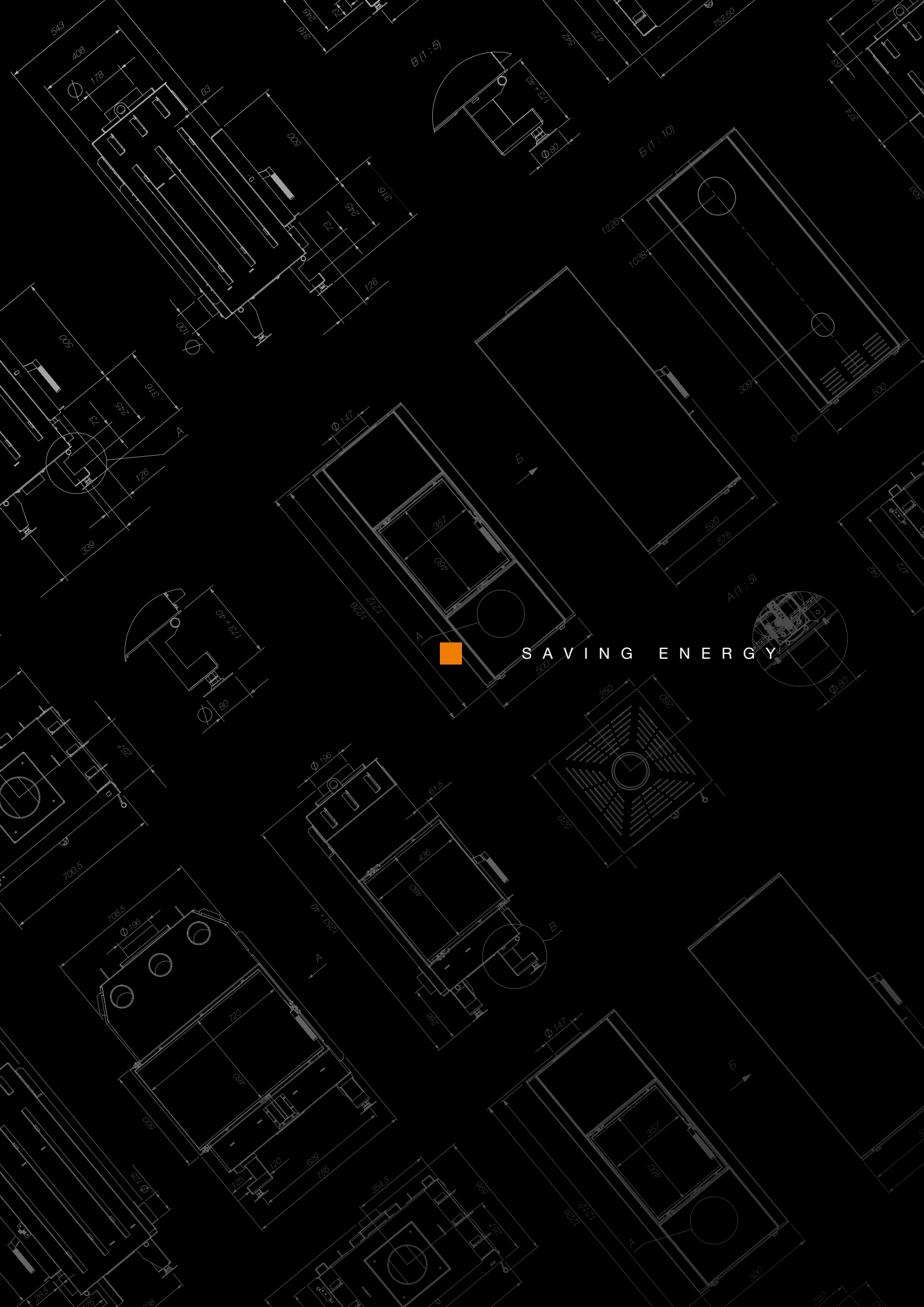

SAVING ENERGY

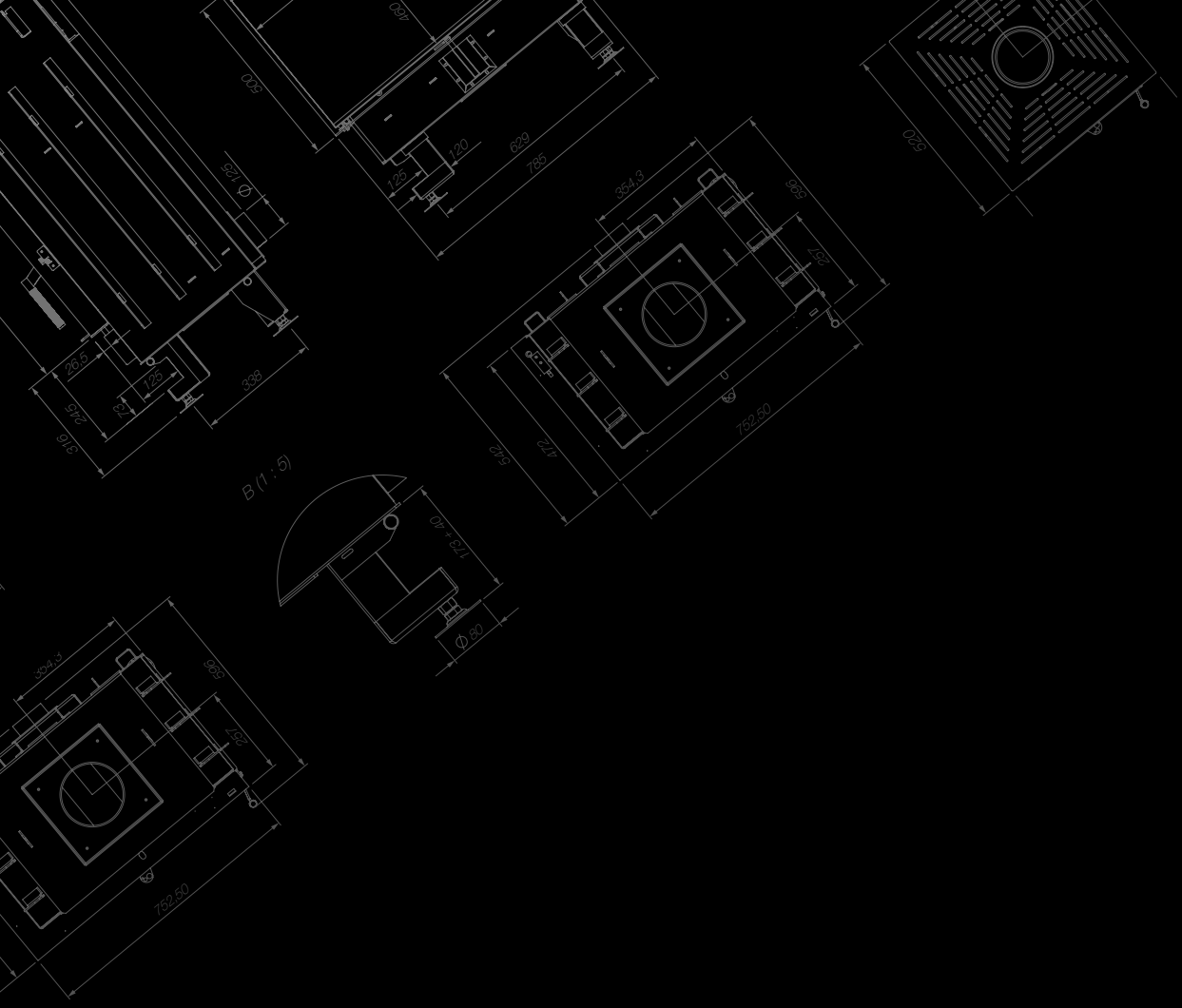

S A V E N

MADE
IN UA

eco

ЗМІСТ / CONTENT / ОГЛАВЛЕНИЕ / SPIS TREŚCI / CONȚINUT

- 4 / 5 **ПРО НАС**
  ABOUT US / O HAC / O NAS / DESPRE NOI
- 6 **ПЕРЕВАГИ КАМІННИХ ТОПОК ТА ПЕЧЕЙ SAVEN**
  ADVANTAGES OF SAVEN FIREPLACE INSERTS AND STOVES / ПРЕИМУЩЕСТВА КАМИННЫХ ТОПОК И ПЕЧЕЙ SAVEN / ZALETY WKŁADÓW KOMINKOWYCH I PIECÓW SAVEN / AVANTAJE ALE SOBELOR ȘI ȘEMINEELOR SAVEN
- 6 / 7 **КОНСТРУКЦІЯ КАМІННИХ ТОПОК SAVEN ENERGY ECO**
  DESIGN OF SAVEN ENERGY ECO FIREPLACE INSERTS / УСТРОЙСТВО КАМИННЫХ ТОПОК SAVEN ENERGY ECO / KONSTRUKCJA WKŁADÓW KOMINKOWYCH SAVEN ENERGY ECO / DESIGNUL ȘEMINEELOR SAVEN ENERGY ECO
- 8 **ПОЗНАЧЕННЯ, ЩО ВИКОРИСТОВУЮТЬСЯ В КАТАЛОЗІ**
  TERMINOLOGY / ОБОЗНАЧЕНИЯ, ИСПОЛЬЗУЕМЫЕ В КАТАЛОГЕ / OZNACZENIA STOSOWANE W KATALOGU / DENUMIRILE UTILIZATE ÎN CATALOG
- 8 / 9 **КОНСТРУКЦІЯ ПЕЧЕЙ-КАМІНІВ SAVEN**
  DESIGN OF SAVEN ECO STOVES / УСТРОЙСТВО ПЕЧЕЙ-КАМИНОВ SAVEN ECO / KONSTRUKCJA PIECÓW SAVEN ECO / DESIGNUL SOBELOR SAVEN ECO
- 10 / 11 **РОЗМІРНИЙ РЯД МОДЕЛЕЙ SAVEN**
  SIZE RANGE OF SAVEN MODELS / РАЗМЕРНЫЙ РЯД МОДЕЛЕЙ SAVEN / ZAKRES ROZMIARÓW MODELI SAVEN / DIMENSIUNI ALE MODELELOR SAVEN
- 12 / 13 **КАМІННІ ТОПКИ ПРЯМІ**
  STRAIGHT FIREPLACE INSERTS / КАМИННЫЕ ТОПКИ ПРЯМЫЕ / WKŁADY KOMINKOWE PROSTE / INSERȚII DE ȘEMINEU DREPTE
- 14 / 17 **КАМІННА ТОПКА SAVEN ENERGY 60X50 14.5 KW ECO**
  FIREPLACE INSERT / КАМИННАЯ ТОПКА / WKŁAD KOMINKOWY / INSERT PENTRU ȘEMINEU
- 18 / 21 **КАМІННА ТОПКА SAVEN ENERGY 70X50 15.1 KW ECO**
  FIREPLACE INSERT / КАМИННАЯ ТОПКА / WKŁAD KOMINKOWY / INSERT PENTRU ȘEMINEU
- 22 / 25 **КАМІННА ТОПКА SAVEN ENERGY 80X50 17.0 KW ECO**
  FIREPLACE INSERT / КАМИННАЯ ТОПКА / WKŁAD KOMINKOWY / INSERT PENTRU ȘEMINEU
- 26 / 29 **КАМІННА ТОПКА SAVEN ENERGY 90X50 19.0 KW ECO**
  FIREPLACE INSERT / КАМИННАЯ ТОПКА / WKŁAD KOMINKOWY / INSERT PENTRU ȘEMINEU
- 30 / 31 **КАМІННІ ТОПКИ КУТОВІ**
  CORNER FIREPLACE INSERTS / КАМИННЫЕ ТОПКИ УГЛОВЫЕ / WKŁADY KOMINKOWE NAROŻNE / ȘEMINEELE PE COLȚ CU DOUĂ LATURI DE STICLĂ

- 32 / 37 **КАМІННА ТОПКА КУТОВА SAVEN ENERGY 65X50X47L/R 14.5 KW ECO**
  FIREPLACE INSERT CORNER / КАМИННАЯ ТОПКА УГЛОВАЯ / WKŁAD KOMINKOWY NAROŻNY / ȘEMINEU PE COLT CU DOUĂ LATURI DE STICLĂ

- 38 / 43 **КАМІННА ТОПКА КУТОВА SAVEN ENERGY 75X50X47L/R 15.1KW ECO**
  FIREPLACE INSERT CORNER / КАМИННАЯ ТОПКА УГЛОВАЯ / WKŁAD KOMINKOWY NAROŻNY / ȘEMINEU PE COLT CU DOUĂ LATURI DE STICLĂ

- 44 / 49 **КАМІННА ТОПКА КУТОВА SAVEN ENERGY 85X50X47L/R 17.0 KW ECO**
  FIREPLACE INSERT CORNER / КАМИННАЯ ТОПКА УГЛОВАЯ / WKŁAD KOMINKOWY NAROŻNY / ȘEMINEU PE COLT CU DOUĂ LATURI DE STICLĂ

- 50 / 51 **ПЕЧІ-КАМІНИ SAVEN**
  FIREPLACE STOVES SAVEN / ПЕЧИ-КАМИНЫ SAVEN / PIECE WOLNOSTOJĄCE SAVEN / SOBE SAVEN

- 52 / 55 **ПІЧ-КАМІН SAVEN VATRA 40X50 10.0 KW**
  FIREPLACE STOVE / ПЕЧЬ-КАМИН / PIEC WOLNOSTOJĄCY / SOBA

- 56 / 57 **ТЕХНІЧНІ ПАРАМЕТРИ КАМІННИХ ТОПОК ТА ПЕЧЕЙ SAVEN**
  TECHNICAL PARAMETERS OF STOVES AND FIREPLACE INSERTS SAVEN / ТЕХНИЧЕСКИЕ ПАРАМЕТРЫ КАМИННЫХ ТОПОК И ПЕЧЕЙ SAVEN / PARAMETRY TECHNICZNE PIECÓW I WKŁADÓW KOMINKOWYCH SAVEN / PARAMETRII TEHNICI AI SOBELOR ȘI ȘEMINEELOR SAVEN

- 58 / 59 **ВЕНТИЛЯЦІЙНІ РЕШІТКИ ДЛЯ КАМІНІВ SAVEN**
  VENTILATION GRILLES FOR FIREPLACES SAVEN / ВЕНТИЛЯЦИОННЫЕ РЕШЕТКИ ДЛЯ КАМИНОВ SAVEN / KRATKI WENTYLACYJNE KOMINKOWE SAVEN / GRILE DE VENTILAȚIE PENTRU ȘEMINEU SAVEN

- 60 / 61 **ВЕНТИЛЯЦІЙНІ РЕШІТКИ ДЛЯ КАМІНІВ SAVEN СЕРІЇ CLASSIC**
  VENTILATION GRILLES FOR FIREPLACES SAVEN SERIES CLASSIC / ВЕНТИЛЯЦИОННЫЕ РЕШЕТКИ ДЛЯ КАМИНОВ SAVEN СЕРИИ CLASSIC / KRATKI WENTYLACYJNE KOMINKOWE SAVEN SERII CLASSIC / GRILE DE VENTILAȚIE PENTRU ȘEMINEU SAVEN SERIE CLASSIC

- 62 **ВЕНТИЛЯЦІЙНІ РЕШІТКИ ДЛЯ КАМІНІВ SAVEN СЕРІЇ LOFT**
  VENTILATION GRILLES FOR FIREPLACES SAVEN SERIES LOFT / ВЕНТИЛЯЦИОННЫЕ РЕШЕТКИ ДЛЯ КАМИНОВ SAVEN СЕРИИ LOFT / KRATKI WENTYLACYJNE KOMINKOWE SAVEN SERII LOFT / GRILE DE VENTILAȚIE PENTRU ȘEMINEU SAVEN SERIE LOFT

- 63 **ВЕНТИЛЯЦІЙНІ РЕШІТКИ ДЛЯ КАМІНІВ SAVEN СЕРІЇ LOFT ANGLE**
  VENTILATION GRILLES FOR FIREPLACES SAVEN SERIES LOFT ANGLE / ВЕНТИЛЯЦИОННЫЕ РЕШЕТКИ ДЛЯ КАМИНОВ SAVEN СЕРИИ LOFT ANGLE / KRATKI WENTYLACYJNE KOMINKOWE SAVEN SERII LOFT ANGLE / GRILE DE VENTILAȚIE PENTRU ȘEMINEU SAVEN SERIE LOFT ANGLE

SAVEN

SAVING ENERGY

UA

Дякуємо, що обрали камінне обладнання компанії **SAVEN**. Ми цінуємо Вашу довіру!

Хто ми?

КОМПАНІЯ SAVEN – УКРАЇНСЬКИЙ ВИРОБНИК СУЧАСНИХ, ЕНЕРГОЕФЕКТИВНИХ І НАДІЙНИХ КАМІННИХ ТОПОК, ПЕЧЕЙ ТА ВЕНТИЛЯЦІЙНИХ КАМІННИХ РЕШІТОК. Роки досвіду і сумлінної роботи зробили нам честь подарувати тепло і затишок тисячам родин.

Філософія компанії **SAVEN** закодована в самій назві: **Saving Energy - Збереження Енергії**. Наші топки та печі відповідають своїй назві - вони швидко нагріваються, ефективно працюють, чим не тільки економлять витрати на паливо, а й підтримують комфортну температуру в домі.

Принцип **Saving Energy** допомагає раціонально використовувати земні ресурси й зберегти природу для наступних поколінь. Ми допомагаємо нашим клієнтам зробити їх власний дім теплим і затишним, а наш спільний дім - Землю - екологічно чистою.

Поєднання знань, досвіду з сучасним обладнанням і європейськими технологіями дозволили створити каміни та печі, зручні в експлуатації та універсальні в дизайні. Якісна конструкція, сертифіковані матеріали, практичність і доступна ціна - ось формула сталевих топок та печей **SAVEN**.

SAVEN - це про збереження енергії. **SAVEN** - це про затишок і любов.
Адже ми віримо, що теплий дім - це щасливий дім.
І мріємо, щоб щасливих осель стало якомога більше.

EN

Thank you for choosing **SAVEN** fireplace equipment. We appreciate your trust!

Who are we?

SAVEN IS A UKRAINIAN MANUFACTURER OF MODERN, ENERGY-EFFICIENT AND RELIABLE FIREPLACE INSERTS, STOVES AND VENTILATION GRILLS FOR FIREPLACES. Years of experience and hard work have made us proud to give warmth and comfort to thousands of families.

SAVEN's philosophy is encoded in its name: **Saving Energy**. Our fireplaces and stoves live up to their name - they heat up quickly and work efficiently. This allows our customers to maintain a comfortable temperature in the house, with low fuel costs.

The principle of **Saving Energy** calls for rational use of earth's resources and protection of the environment for future generations. We help our customers make their own home warm and cozy, and our common home - the Earth - ecologically clean.

The combination of knowledge, experience with modern equipment and European technologies allowed us to create easy-to-use fireplaces and stoves that have a universal design. High-quality construction, certified materials, practicality and affordable price - this is the formula for **SAVEN** steel inserts and stoves.

SAVEN is about Saving Energy. **SAVEN** is about comfort and love.
We believe that a warm home is a happy home and we dream that there will be as many happy homes as possible.

RU

Благодарим за выбор каминного оборудования компании **SAVEN**. Мы ценим Ваше доверие!

Кто мы?

КОМПАНИЯ SAVEN – УКРАИНСКИЙ ПРОИЗВОДИТЕЛЬ СОВРЕМЕННЫХ, ЭНЕРГОЭФФЕКТИВНЫХ И НАДЕЖНЫХ ДРОВЯНЫХ ТОПОК, ПЕЧЕЙ И КАМИННЫХ РЕШЕТОК. Благодаря годам опыта и добросовестной работе, мы имели честь подарить тепло и уют тысячам семей.

Философия компании **SAVEN** закодирована в самом названии: **Saving Energy - Сохранение Энергии**. Наши топки и печи соответствуют своему названию - они быстро нагреваются, эффективно работают, чем не только экономят расходы на топливо, но и поддерживают комфортную температуру в доме.

Принцип **Saving Energy** помогает рационально использовать земные ресурсы и сохранить природу для будуших поколений. Мы помогаем нашим клиентам сделать их собственный дом теплым и уютным, а наш обший дом - Землю - экологически чистой.

Сочетание знаний, опыта с современным оборудованием и европейскими технологиями позволили создать удобные в эксплуатации и универсальные в дизайне печи и камины. Качественная конструкция, сертифицированные материалы, практичность и доступная цена – вот формула стальных топок и печей **SAVEN**.

SAVEN - это про сохранение энергии. **SAVEN** - это про уют и любовь.
Ведь мы верим, что теплый дом - это счастливый дом.
И мечтаем, чтобы счастливых домов стало как можно больше.

PL

Dziękujemy za wybór produktów marki **SAVEN**. Dziękujemy za zaufanie!

Kim jesteśmy?

SAVEN TO PRODUCENT NOWOCZESNYCH, ENERGOOSZCZĘDNYCH, NIEZAWODNYCH WKŁADÓW KOMINKOWYCH I PIECÓW ORAZ KRATEK WENTYLACYJNYCH Z UKRAINY. Dzięki wieloletniemu doświadczeniu i sumiennej pracy mieliśmy zaszczyt zapewnić ciepło i komfort tysiącom rodzin.

Filozofia **SAVEN** jest zakodowana w samej nazwie: **Saving Energy - Oszczędzanie Energii**. Nasze wkłady kominkowe i piece zasługują na swoją nazwę – szybko się nagrzewają i pracują wydajnie, co oszczędza koszty paliwa przy jednoczesnym utrzymaniu komfortowej temperatury w domu.

Zasada **Saving Energy** pomaga racjonalnie korzystać z zasobów ziemi i chronić przyrodę dla przyszłych pokoleń. Pomagamy naszym klientom, aby ich własny dom był ciepły i przytulny, a nasz wspólny dom — Ziemia — przyjazny dla środowiska.

Połączenie wiedzy, doświadczenia z nowoczesnym sprzętem i europejskimi technologiami pozwoliło stworzyć kominki i piece proste w obsłudze i o uniwersalnym zastosowaniu. Wysoka jakość wykonania, atestowane materiały, praktyczność i przystępna cena – to formuła wkładów kominkowych i pieców **SAVEN**.

SAVEN to oszczędność energii. **SAVEN** to komfort i miłość.
W końcu wierzymy, że ciepły dom to szczęśliwy dom.
A marzymy, żeby szczęśliwych domów było jak najwięcej.

RO

Vă mulțumim că ați ales echipamentul pentru șemineu **SAVEN**. Vă apreciem încrederea!

Cine suntem noi?

SAVEN ESTE UN PRODUCĂTOR UCRAINEAN DE ȘEMINEE MODERNE ȘI EFICIENTE DIN PUNCT DE VEDERE ENERGETIC ȘI FIABILE PENTRU LEMNE ȘI GRĂTARE PENTRU ȘEMINEU. Datorită experienței de ani și a muncii conștiincioase, am avut onoarea să oferim căldura și confort pentru mii de familii.

Filozofia **SAVEN** este codificată în numele însuși: **Economisirea energiei.** Șemineele și sobele **SAVEN** sunt la înălțimea numelui lor - se încălzesc rapid, funcționează eficient, ceea ce nu numai că economisește costurile cu combustibilul, dar mențin și o temperatură confortabilă în casă.

Principiul **Saving Energy** ajută la utilizarea rațională a resurselor pământului și la păstrarea naturii pentru generațiile viitoare. Ne ajutăm clienții să-și facă propria casă caldă și confortabilă, iar casa noastră comună - Pământul - ecologică.

Combinația de cunoștințe, experiență cu echipamente moderne și tehnologii europene a făcut posibilă crearea șemineelor ușor de utilizat și versatile în design. Construcție de înaltă calitate, materiale certificate, caracter practic și preț accesibil - aceasta este formulă pentru produsele **SAVEN**.

SAVEN este despre conservarea energiei. **SAVEN** este despre confort și dragoste.
La urma urmei, credem că o casă caldă este o casă fericită.
Și visăm că vor exista cât mai multe case fericite.

ПЕРЕВАГИ КАМІННИХ ТОПОК ТА ПЕЧЕЙ SAVEN / EN ADVANTAGES OF SAVEN FIREPLACE INSERTS AND STOVES / RU ПРЕИМУЩЕСТВА КАМИННЫХ ТОПОК И ПЕЧЕЙ SAVEN / PL ZALETY WKŁADÓW KOMINKOWYCH I PIECÓW SAVEN / RO AVANTAJE ALE SOBELOR ȘI SEMINEELOR SAVEN

UA МОЖЛИВІСТЬ ВЕРХНЬОГО АБО ЗАДНЬОГО ПІДКЛЮЧЕННЯ ДО ДИМОХОДУ
EN FLUE EXIT OPTIONS: TOP AND REAR
RU ВОЗМОЖНОСТЬ ВЕРХНЕГО ИЛИ ЗАДНЕГО ПОДКЛЮЧЕНИЯ К ДЫМОХОДУ
PL MOŻLIWOŚĆ PODŁĄCZENIA WYLOTU SPALIN OD GÓRY LUB OD TYŁU
RO OPȚIUNE RACORDARE PRIN PARTEA SUPERIOARĂ SAU POSTERIOARĂ LA COȘUL DE FUM

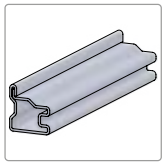

UA НАДМІЦНИЙ ЦІЛЬНОГНУТИЙ СТАЛЕВИЙ ДВЕРНИЙ ПРОФІЛЬ / **EN** EXTRA STRONG STEEL DOOR PROFILE / **RU** СВЕРХПРОЧНЫЙ ЦЕЛЬНОГНУТЫЙ СТАЛЬНОЙ ДВЕРНОЙ ПРОФИЛЬ / **PL** WZMOCNIONY STALOWY PROFIL DRZWIOWY / **RO** PROFIL DE UȘĂ DURABIL

UA СКЛО
EN GLASS
RU СТЕКЛО
PL SZYBA
RO STICLĂ

SCHOTT ROBAX®

UA ШАМОТ / ТОВЩИНА 35 ММ
EN FIRECLAY / THICKNESS 35 MM
RU ШАМОТ / ТОЛЩИНА 35 ММ
PL SZAMOT / GRUBOŚĆ 35 MM
RO ȘAMOTA / GROSIME 35 MM

UA РЕГУЛЮВАННЯ ІНТЕНСИВНОСТІ ГОРІННЯ / **EN** BURNING INTENSITY CONTROL / **RU** РЕГУЛИРОВАНИЕ ИНТЕНСИВНОСТИ ГОРЕНИЯ / **PL** REGULACJA INTENSYWNOŚCI SPALANIA / **RO** CONTROLUL INTENSITĂȚII COMBUSTIEI

UA НІЖКИ, ЩО РЕГУЛЮЮТЬСЯ / ЛЕГКИЙ МОНТАЖ КАМІННИХ ВЕНТИЛЯЦІЙНИХ РЕШІТОК SAVEN
EN EASY INSTALLATION SAVEN FIREPLACE VENTILATION GRILLS
RU РЕГУЛИРУЕМЫЕ НОЖКИ / ЛЕГКИЙ МОНТАЖ ВЕНТИЛЯЦИОННЫХ РЕШЕТОК ДЛЯ КАМИНА SAVEN
PL REGULOWANE NÓŻKI / ŁATWY MONTAŻ WENTYLACYJNYCH KRATEK KOMINKOWYCH SAVEN
RO PICIURI REGLABILE / INSTALARE FACILĂ PENTRU GRILELE DE VENTILAȚIE SAVEN

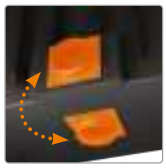

UA НИЖНЄ АБО ЗАДНЄ ПІДВЕДЕННЯ ПОВІТРЯ ЗЗОВНІ
EN BOTTOM OR REAR EXTERNAL AIR SUPPLY
RU НИЖНЯЯ ИЛИ ЗАДНЯЯ ПОДАЧА ВОЗДУХА СНАРУЖИ
PL DOLNE LUB TYLNE DOPROWADZENIE POWIETRZA Z ZEWNĄTRZ
RO ADMISIE AER PE CALE INFERIOARĂ ȘI PE CALE POSTERIOARĂ

КОНСТРУКЦІЯ КАМІННИХ ТОПОК SAVEN ENERGY ECO / EN DESIGN OF SAVEN ENERGY ECO FIREPLACE INSERTS / RU УСТРОЙСТВО КАМИННЫХ ТОПОК SAVEN ENERGY ECO / PL KONSTRUKCJA WKŁADÓW KOMINKOWYCH SAVEN ENERGY ECO / RO DESIGNUL ȘEMINEELOR SAVEN ENERGY ECO

ДИМОХІДНИЙ ПАТРУБОК ВІДВЕДЕННЯ ДИМОХІДНИХ ГАЗІВ / **EN** FLUE PIPE FOR EXTRACTION OF FLUE GASES / **RU** ДЫМОХОДНАЯ ТРУБА ДЛЯ ОТВЕДЕНИЯ ДЫМОХОДНЫХ ГАЗОВ / **PL** PRZEWÓD DYMOWY DO ODPROWADZANIA SPALIN / **RO** ȚEAVĂ DE EVACUARE A GAZELOR DE ARDERE

РАДІАТОРНІ ПЛАСТИНИ ТА ТРУБИ ЗБІЛЬШУЮТЬ ПЛОЩУ ТА ЕФЕКТИВНІСТЬ ТЕПЛОВІДДАЧІ / **EN** THE RIBS AND PIPES ON THE HOUSING ENSURE INCREASED HEAT TRANSFER / **RU** РАДИАТОРНЫЕ ПЛАСТИНЫ И ТРУБЫ УВЕЛИЧИВАЮТ ПЛОЩАДЬ И ЭФФЕКТИВНОСТЬ ТЕПЛООТДАЧИ / **PL** RADIATORY I RURY NA OBUDOWIE ZAPEWNIAJĄ ZWIĘKSZONĄ WYMIANĘ CIEPŁA / **RO** PLĂCILE ȘI ȚEVILE RADIATORULUI MĂRESC SUPRAFAȚA ȘI EFICIENȚA TRANSFERULUI DE CĂLDURĂ

ПОДВІЙНИЙ ДЕФЛЕКТОР ЗБІЛЬШУЄ ШЛЯХ ДИМОВИХ ГАЗІВ, ЩО СПРИЯЄ ПІДВИЩЕННЮ ТЕПЛОВОЇ ПОТУЖНОСТІ / **EN** DOUBLE DEFLECTOR INCREASES THE FLUE GAS PATH, RESULTING IN AN INCREASE IN HEAT OUTPUT / **RU** ДВОЙНОЙ ДЕФЛЕКТОР УВЕЛИЧИВАЕТ ПУТЬ ДЫМОВЫХ ГАЗОВ, ЧТО ПРИВОДИТ К ПОВЫШЕНИЮ ТЕПЛОВОЙ МОЩНОСТИ / **PL** PODWÓJNY DEFLEKTOR WYDŁUŻA DROGĘ SPALIN, CO PRZYCZYNIA SIĘ DO ZWIĘKSZESNIA EFEKTYWNOŚCI CIEPLNEJ / **RO** DEFLECTORUL DUBLU CREȘTE TRASEUL GAZELOR DE ARDERE, CEEA CE DUCE LA O CREȘTERE A RANDAMENTULUI TERMIC

ЯКІСНИЙ ЄВРОПЕЙСЬКИЙ ШАМОТ (35 ММ) З АВТОРСЬКИМ ДИЗАЙНОМ ПОДОВЖУЄ ТРИВАЛІСТЬ ТЕПЛОВІДДАЧІ / **EN** HIGH-QUALITY EUROPEAN CHAMOTES OF AUTHOR DESIGN WITH A THICKNESS OF 35 MM EXTENDS THE DURABILITY OF HEAT EFFECTIVENESS / **RU** ВЫСОКОКАЧЕСТВЕННЫЙ ЕВРОПЕЙСКИЙ ШАМОТ (35 ММ) С АВТОРСКИМ ДИЗАЙНОМ ПРОДЛЕВАЕТ ПРОДОЛЖИТЕЛЬНОСТЬ ТЕПЛООТДАЧИ / **PL** WYSOKIEJ JAKOŚCI EUROPEJSKI SZAMOT (35 MM) W AUTORSKIM WYKONANIU WYDŁUŻA CZAS PRZEKAZYWANIA CIEPŁA / **RO** ȘAMOTA REFRACTARĂ EUROPEANĂ DE ÎNALTĂ CALITATE (35 MM) CARE CREȘTE RANDAMENTUL TERMIC

ПІДВІД ПОВІТРЯ ЗЗОВНІ (МОЖЛИВІСТЬ ПІДКЛЮЧЕННЯ ПОДАЧІ ПОВІТРЯ ЗЗАДУ АБО ЗНИЗУ КАМІННОЇ ТОПКИ) / **EN** EXTERNAL AIR SUPPLY (POSSIBILITY TO CONNECT THE AIR SUPPLY FROM BEHIND OR FROM THE BOTTOM OF THE FIREPLACE INSERT) / **RU** ПОДВОД ВОЗДУХА ИЗВНЕ (ВОЗМОЖНОСТЬ ПОДКЛЮЧЕНИЯ ПОДАЧИ ВОЗДУХА СЗАДИ ИЛИ СНИЗУ КАМИННОЙ ТОПКИ) / **PL** DOPROWADZENIE POWIETRZA Z ZEWNĄTRZ (MOŻLIWOŚĆ PODŁĄCZENIA DOPŁYWU POWIETRZA OD TYŁU LUB OD DOŁU WKŁADU KOMINKOWEGO) / **RO** ALIMENTARE CU AER EXTERN (POATE FI CONECTAT LA PARTEA DIN SPATE SAU LA PARTEA INFERIOARĂ A FOCARULUI)

ЕКОЛОГІЧНЕ ФАРБУВАННЯ (НЕ ДИМИТЬ І НЕ ВИДІЛЯЄ НЕПРИЄМНИХ ЗАПАХІВ ПРИ ПЕРШОМУ РОЗПАЛЮВАННІ) / **EN** ENVIRONMENTALLY FRIENDLY PAINTING (DOES NOT SMOKE OR EMIT UNPLEASANT ODORS WHEN FIRST IGNITED) / **RU** ЭКОЛОГИЧНАЯ ПОКРАСКА (НЕ ДЫМИТ И НЕ ВЫДЕЛЯЕТ НЕПРИЯТНЫХ ЗАПАХОВ ПРИ ПЕРВОМ РОЗЖИГЕ) / **PL** EKOLOGICZNE MALOWANIE (NIE WYDZIELA DYMU I NIEPRZYJEMNYCH ZAPACHÓW PRZY PIERWSZYM ODPALENIU) / **RO** VOPSEA ECOLOGICĂ (FĂRĂ FUM SAU MIROSURI NEPLĂCUTE LA PRIMA APRINDERE)

ВИСОКИЙ ДИМОЗБІРНИК ЗБІЛЬШУЄ ПЛОЩУ ТЕПЛООБМІНУ / **EN** HIGH FLUE SMOKE COLLECTOR INCREASES THE HEAT TRANSFER CAPACITY / **RU** ВЫСОКИЙ ДЫМОСБОРНИК УВЕЛИЧИВАЕТ ПЛОЩАДЬ ТЕПЛООБМЕНА / **PL** WYSOKI CZOPUCH ZWIĘKSZA ZDOLNOŚĆ WYMIANY CIEPŁA / **RO** UN COȘ DE FUM ÎNALT CREȘTE CONDUCTIVITATEA TERMICĂ

МОЖЛИВІСТЬ ВСТАНОВЛЕННЯ ДЕКОРАТИВНОЇ РАМКИ ПО ЗАВЕРШЕННІ МОНТАЖУ КАМЕРИ / **EN** POSSIBILITY TO INSTALL A DECORATIVE FRAME AFTER THE INSTALLATION OF THE FIREPLACE IS COMPLETE / **RU** ВОЗМОЖНОСТЬ УСТАНОВКИ ДЕКОРАТИВНОЙ РАМКИ ПО ЗАВЕРШЕНИИ МОНТАЖА КАМЕРЫ / **PL** MOŻLIWOŚĆ ZAMONTOWANIA RAMY OZDOBNEJ PO ZAKOŃCZENIU MONTAŻU KOMINKA / **RO** SE POATE MONTA UN CADRU DECORATIV DUPĂ FINALIZAREA INSTALĂRII ȘEMINEULUI

НАДМІЦНИЙ ДВЕРНИЙ ПРОФІЛЬ - ПОСИЛЕНА КОНСТРУКЦІЯ ДВЕРЦЯТ, СТІЙКА ДО ВИСОКИХ ТЕМПЕРАТУР / **EN** HEAVY-DUTY DOOR PROFILE - REINFORCED DOOR DESIGN, RESISTANT TO HIGH TEMPERATURES / **RU** НАДЕЖНЫЙ ДВЕРНОЙ ПРОФИЛЬ - УСИЛЕННАЯ КОНСТРУКЦИЯ ДВЕРОК, СТОЙКАЯ К ВЫСОКИМ ТЕМПЕРАТУРАМ / **PL** WYTRZYMAŁY PROFIL DRZWIOWY - WZMOCNIONA KONSTRUKCJA DRZWI, ODPORNA NA WYSOKIE TEMPERATURY / **RO** PROFIL DE UȘĂ FIABIL - STRUCTURĂ DE UȘĂ ARMATĂ REZISTENTĂ LA TEMPERATURI RIDICATE

НІМЕЦЬКЕ ТЕРМОСКЛО SCHOTT ROBAX ВИТРИМУЄ ТЕМПЕРАТУРУ ДО 760 °C / **EN** GERMAN THERMAL GLASS SCHOTT ROBAX WITHSTANDS TEMPERATURES UP TO 760 °C / **RU** НЕМЕЦКОЕ ТЕРМОСТЕКЛО SCHOTT ROBAX ВЫДЕРЖИВАЕТ ТЕМПЕРАТУРУ ДО 760 °C / **PL** NIEMIECKIE SZKŁO OGNIOTRWAŁE SCHOTT ROBAX WYTRZYMUJE TEMPERATURY DO 760 °C / **RO** STICLĂ TERMOREZISTENTĂ GERMANĂ SCHOTT ROBAX - REZISTĂ LA TEMPERATURI DE PÂNĂ LA 760 °C

СИСТЕМА «ЧИСТЕ СКЛО» (ПРАВИЛЬНО СПРЯМОВАНИЙ ПОТІК ПОВІТРЯ ЗАПОБІГАЄ ЗАБРУДНЕННЮ СКЛА) / **EN** «CLEAN GLASS» SYSTEM (PROPERLY DIRECTED AIR FLOW, PREVENTS GLASS CONTAMINATION) / **RU** СИСТЕМА "ЧИСТОЕ СТЕКЛО" (ПРАВИЛЬНО НАПРАВЛЕННЫЙ ПОТОК ВОЗДУХА ПРЕДОТВРАЩАЕТ ЗАГРЯЗНЕНИЕ СТЕКЛА) / **PL** SYSTEM "CZYSTEJ SZYBY" (ODPOWIEDNIO UKIERUNKOWANY PRZEPŁYW POWIETRZA, ZAPOBIEGA ZANIECZYSZCZENIU SZYBY) / **RO** SISTEM GEAMURI CURATE (FLUX DE AER DIRIJAT CORESPUNZĂTOR CE PREVINE ÎNNEGRIREA STICLEI)

ОПЦІЯ ЗМІНИ ЗАВІС: ВПРАВО / ВЛІВО (БОКОВЕ ВІДКРИТТЯ ДВЕРЦЯТ) / **EN** OPTION TO REPLACE HINGES: RIGHT / LEFT (SIDE DOOR OPENING) / **RU** ОПЦИЯ ЗАМЕНЫ ПЕТЕЛЬ: СПРАВА / СЛЕВА (БОКОВОЕ ОТКРЫВАНИЕ ДВЕРКИ) / **PL** OPCJA WYMIANY ZAWIASÓW: PRAWY / LEWY (BOCZNE OTWIERANIE DRZWI) / **RO** OPȚIUNEA DE A ÎNLOCUI BALAMALELE: DREAPTA / STÂNGA (DESCHIDERE LATERALĂ A UȘII)

ЄДИНИЙ РЕГУЛЯТОР ГОРІННЯ (УПРАВЛІННЯ ІНТЕНСИВНОСТІ ГОРІННЯ ОДНИМ РЕГУЛЯТОРОМ) / **EN** SINGLE COMBUSTION REGULATOR (COMBUSTION INTENSITY CONTROL WITH ONE REGULATOR) / **RU** ЕДИНЫЙ РЕГУЛЯТОР ГОРЕНИЯ (УПРАВЛЕНИЕ ИНТЕНСИВНОСТИ ГОРЕНИЯ ОДНИМ РЕГУЛЯТОРОМ) / **PL** POJEDYNCZY REGULATOR SPALANIA (KONTROLA INTENSYWNOŚCI SPALANIA JEDNYM REGULATOREM) / **RO** REGULATOR UNIC DE ARDERE (CONTROLUL INTENSITĂȚII DE ARDERE CU UN SINGUR REGULATOR)

НАДІЙНА ГЕРМЕТИЗАЦІЯ УСІХ ЕЛЕМЕНТІВ ТЕРМОСТІЙКИМ УЩІЛЬНЮВАЧЕМ / **EN** RELIABLE SEALING OF ALL ELEMENTS WITH A HEAT-RESISTANT SEAL / **RU** НАДЕЖНАЯ ГЕРМЕТИЗАЦИЯ ВСЕХ ЭЛЕМЕНТОВ ТЕРМОСТОЙКИМ УПЛОТНИТЕЛЕМ / **PL** NIEZAWODNE USZCZELNIENIE WSZYSTKICH ELEMENTÓW ŻAROODPORNYM MATERIAŁEM USZCZELNIAJĄCYM / **RO** SIGILAREA FIABILĂ A TUTUROR ELEMENTELOR CU UN SIGILIU REZISTENT LA CĂLDURĂ

УНІКАЛЬНА КОНСТРУКЦІЯ НІЖОК ЗАБЕЗПЕЧУЄ ЛЕГКИЙ ТА ШВИДКИЙ МОНТАЖ І ВДАЛО ПОЄДНУЄТЬСЯ З КАМІННИМИ РЕШІТКАМИ SAVEN / **EN** THE UNIQUE DESIGN OF THE LEGS PROVIDES EASY AND QUICK INSTALLATION AND SUCCESSFULLY COMBINES WITH SAVEN FIREPLACE GRILLES / **RU** УНИКАЛЬНАЯ КОНСТРУКЦИЯ НОЖЕК ОБЕСПЕЧИВАЕТ ЛЕГКИЙ И БЫСТРЫЙ МОНТАЖ И УДАЧНО СОЕДИНЯЕТСЯ С КАМИННЫМИ РЕШЕТКАМИ SAVEN / **PL** UNIKALNA KONSTRUKCJA NÓŻEK ZAPEWNIA ŁATWY I SZYBKI MONTAŻ ORAZ DOBRZE ŁĄCZY SIĘ Z KRATKAMI KOMINKOWYMI SAVEN / **RO** DESIGNUL UNIC AL PICIOARELOR ASIGURĂ O INSTALARE UȘOARĂ ȘI RAPIDĂ ȘI SE CONECTEAZĂ BINE CU GRILELE DE ȘEMINEU SAVEN

ПОЗНАЧЕННЯ, ЩО ВИКОРИСТОВУЮТЬСЯ В КАТАЛОЗІ

EN TERMINOLOGY / **RU** СИМВОЛЫ, ИСПОЛЬЗУЕМЫЕ В КАТАЛОГЕ / **PL** OZNACZENIA STOSOWANE W KATALOGU / **RO** SIMBOLURI UTILIZATE ÎN CATALOG

kW — **UA** НОМІНАЛЬНА ПОТУЖНІСТЬ / **EN** NOMINAL HEAT OUTPUT / **RU** НОМИНАЛЬНАЯ МОЩНОСТЬ / **PL** MOC NOMINALNA / **RO** PUTERE NOMINALĂ **(KW)**

UA ЗОВНІШНІ РОЗМІРИ / **EN** DIMENSIONS / **RU** ГАБАРИТЫ / **PL** WYMIARY ZEWNĘTRZNE / **RO** DIMENSIUNI **L / H / W (MM)**

KG — **UA** ВАГА / **EN** WEIGHT / **RU** ВЕС / **PL** WAGA / **RO** GREUTATE **(KG)**

% — **UA** ККД / **EN** EFFICIENCY / **RU** КПД / **PL** SPRAWNOŚĆ CIEPLNA / **RO** RANDAMENTUL **(%)**

UA ДІАМЕТР ДИМОХОДУ / **EN** FLUE PIPE DIAMETER / **RU** ДИАМЕТР ДЫМОХОДА / **PL** ŚREDNICA PRZEWODU KOMINOWEGO / **RO** DIAMETRU EVACUARE **(MM)**

UA РОЗМІРИ СКЛА / **EN** GLASS DIMENSION / **RU** РАЗМЕРЫ СТЕКЛА / **PL** WYMIARY SZYBY / **RO** DIMENSIUNI STICLĂ **L / H / S (MM)**

m² — **UA** ПЛОЩА ОБІГРІВУ / **EN** HEATING CAPACITY / **RU** ПЛОЩАДЬ ОБОГРЕВА / **PL** ZDOLNOŚĆ GRZEWCZA / **RO** CAPACITATE INCĂLZIRE **(M² / M³)**

UA СИСТЕМА «ЧИСТЕ СКЛО» / **EN** «CLEAN GLASS» SYSTEM / **RU** СИСТЕМА «ЧИСТОЕ СТЕКЛО» / **PL** SYSTEM «CZYSTEJ SZYBY» / **RO** SISTEMUL «STICLĂ CURATĂ»

UA МОЖЛИВІСТЬ ВЕРХНЬОГО АБО ЗАДНЬОГО ПІДКЛЮЧЕННЯ ДО ДИМОХОДУ / **EN** FLUE EXIT OPTIONS: TOP AND REAR / **RU** ВОЗМОЖНОСТЬ ВЕРХНЕГО ИЛИ ЗАДНЕГО ПОДКЛЮЧЕНИЯ К ДЫМОХОДУ / **PL** MOŻLIWOŚĆ PODŁĄCZENIA WYLOTU SPALIN OD GÓRY LUB OD TYŁU / **RO** OPŢIUNE RACORDARE PRIN PARTEA SUPERIOARĂ SAU POSTERIOARĂ LA COŞUL DE FUM

UA ПОДАЧА ПОВІТРЯ ЗЗОВНІ / **EN** EXTERNAL AIR SUPPLY / **RU** ПОДАЧА ВОЗДУХА ИЗВНЕ / **PL** DOPROWADZENIE POWIETRZA Z ZEWNĄTRZ / **RO** ADMISIE AER EXTERIOR

UA ПОДВІЙНИЙ ДОПАЛ / **EN** DOUBLE COMBUSTION / **RU** ДВОЙНОЙ ДОЖИГ / **PL** DOPALANIE SPALIN / **RO** DUBLA COMBUSTIE

UA СУМІСНІСТЬ З РЕКУПЕРАЦІЄЮ / **EN** COMPATIBLE WITH RECUPERATION / **RU** СОВМЕСТИМОСТЬ С РЕКУПЕРАЦИЕЙ / **PL** PRZYSTOSOWANY DO REKUPERACJI / **RO** COMPATIBIL CU RECUPERARE

eco — **UA** ВІДПОВІДНІСТЬ НОРМАМ ЕКОПРОЄКТ (ECODESIGN) / **EN** COMPLIANCE WITH ECODESIGN REQUIREMENTS / **RU** СООТВЕТСТВИЕ НОРМАМ ЕКОПРОЄКТ (ECODESIGN) / **PL** ZGODNOŚĆ ZE STANDARDAMI EKOPROJEKTU (ECODESIGN) / **RO** CONFORMITATEA CU STANDARDELE PROIECTARE ECOLOGICĂ (ECODESIGN)

A B C — **UA** КЛАС ЕНЕРГОЕФЕКТИВНОСТІ / **EN** ENERGY CLASS / **RU** КЛАСС ЭНЕРГОЭФФЕКТИВНОСТИ / **PL** KLASA EFEKTYWNOŚCI ENERGETYCZNEJ / **RO** CLASA DE EFICIENŢĂ ENERGETICĂ

UA РЕКОМЕНДОВАНА ПЛОЩА ПОПЕРЕЧНОГО ПЕРЕРІЗУ ВИХІДНИХ ВЕНТИЛЯЦІЙНИХ РЕШІТОК / ВХІДНИХ ВЕНТИЛЯЦІЙНИХ РЕШІТОК / **EN** RECOMMENDED VENTILATION AREA OF THE AIR OUTLET GRILLS / INTAKE GRILLS / **RU** РЕКОМЕНДУЕМАЯ ПЛОЩАДЬ ПОПЕРЕЧНОГО СЕЧЕНИЯ ВЫХОДНЫХ ВЕНТИЛЯЦИОННЫХ РЕШЕТОК / ВХОДНЫХ ВЕНТИЛЯЦИОННЫХ РЕШЕТОК / **PL** MINIMALNE WYMAGANE POLE CZYNNE KRATEK WYLOTOWYCH / WLOTOWYCH / **RO** SUPRAFAŢA RECOMANDATĂ A SECŢIUNII TRANSVERSALE A GRILELOR DE VENTILAŢIE DE IEŞIRE / INTRARE **(≥ CM²)**

UA ПАЛИВО / **EN** FUEL / **RU** ТОПЛИВО / **PL** OPAŁ / **RO** COMBUSTIBIL **MAX L (MM)**

КОНСТРУКЦІЯ ПЕЧЕЙ-КАМІНІВ SAVEN

EN DESIGN OF SAVEN STOVES / **RU** УСТРОЙСТВО ПЕЧЕЙ-КАМИНОВ SAVEN / **PL** KONSTRUKCJA PIECÓW SAVEN / **RO** DESIGNUL SOBELOR SAVEN

НАДМІЦНИЙ ДВЕРНИЙ ПРОФІЛЬ - ПОСИЛЕНА КОНСТРУКЦІЯ ДВЕРЦЯТ, СТІЙКА ДО ВИСОКИХ ТЕМПЕРАТУР / **EN** HEAVY-DUTY DOOR PROFILE - REINFORCED DOOR DESIGN, RESISTANT TO HIGH TEMPERATURES / **RU** НАДЕЖНЫЙ ДВЕРНОЙ ПРОФИЛЬ - УСИЛЕННАЯ КОНСТРУКЦИЯ ДВЕРОК, СТОЙКАЯ К ВЫСОКИМ ТЕМПЕРАТУРАМ / **PL** WYTRZYMAŁY PROFIL DRZWIOWY - WZMOCNIONA KONSTRUKCJA DRZWI, ODPORNA NA WYSOKIE TEMPERATURY / **RO** PROFIL DE UŞĂ FIABIL - STRUCTURĂ DE UŞĂ ARMATĂ REZISTENTĂ LA TEMPERATURI RIDICATE

НІМЕЦЬКЕ ТЕРМОСКЛО SCHOTT ROBAX ВИТРИМУЄ ТЕМПЕРАТУРУ ДО 760 °C / **EN** GERMAN THERMAL GLASS SCHOTT ROBAX WITHSTANDS TEMPERATURES UP TO 760 °C / **RU** НЕМЕЦКОЕ ТЕРМОСТЕКЛО SCHOTT ROBAX ВЫДЕРЖИВАЕТ ТЕМПЕРАТУРУ ДО 760 °C / **PL** NIEMIECKIE SZKŁO OGNIOTRWAŁE SCHOTT ROBAX WYTRZYMUJE TEMPERATURY DO 760 °C / **RO** STICLĂ TERMOREZISTENTĂ GERMANĂ SCHOTT ROBAX - REZISTĂ LA TEMPERATURI DE PÂNĂ LA 760 °C

СИСТЕМА «ЧИСТЕ СКЛО» (ПРАВИЛЬНО СПРЯМОВАНИЙ ПОТІК ПОВІТРЯ ЗАПОБІГАЄ ЗАБРУДНЕННЮ СКЛА) / **EN** «CLEAN GLASS» SYSTEM (PROPERLY DIRECTED AIR FLOW, PREVENTS GLASS CONTAMINATION) / **RU** СИСТЕМА "ЧИСТОЕ СТЕКЛО" (ПРАВИЛЬНО НАПРАВЛЕННЫЙ ПОТОК ВОЗДУХА ПРЕДОТВРАЩАЕТ ЗАГРЯЗНЕНИЕ СТЕКЛА) / **PL** SYSTEM "CZYSTEJ SZYBY" (ODPOWIEDNIO UKIERUNKOWANY PRZEPŁYW POWIETRZA, ZAPOBIEGA ZANIECZYSZCZENIU SZYBY) / **RO** SISTEM GEAMURI CURATE (FLUX DE AER DIRIJAT CORESPUNZĂTOR CE PREVINE ÎNNEGRIREA STICLEI)

ДИМОХІДНИЙ ПАТРУБОК ВІДВЕДЕННЯ ДИМОХІДНИХ ГАЗІВ / **EN** FLUE PIPE FOR EXTRACTION OF FLUE GASES / **RU** ДЫМОХОДНАЯ ТРУБА ДЛЯ ОТВОДА ДЫМОХОДНЫХ ГАЗОВ / **PL** PRZEWÓD DYMOWY DO ODPROWADZANIA SPALIN / **RO** ŢEAVĂ DE EVACUARE A GAZELOR DE ARDERE

МОЖЛИВІСТЬ ВЕРХНЬОГО АБО ЗАДНЬОГО ПІДКЛЮЧЕННЯ ДО ДИМОХОДУ / **EN** FLUE EXIT OPTIONS: TOP AND REAR / **PL** MOŻLIWOŚĆ PODŁĄCZENIA WYLOTU SPALIN OD GÓRY LUB Z TYŁU / **RU** ВОЗМОЖНОСТЬ ВЕРХНЕГО ИЛИ ЗАДНЕГО ПОДКЛЮЧЕНИЯ К ДЫМОХОДУ / **RO** OPŢIUNE RACORDARE PRIN PARTEA

ПІДВІД ПОВІТРЯ ЗЗОВНІ (МОЖЛИВІСТЬ ПІДКЛЮЧЕННЯ ПОДАЧІ ПОВІТРЯ ЗЗАДУ АБО ЗНИЗУ ПЕЧІ-КАМІНА) / **EN** EXTERNAL AIR SUPPLY (POSSIBILITY TO CONNECT THE AIR SUPPLY FROM BEHIND OR FROM THE BOTTOM OF THE STOVE) / **RU** ПОДВОД ВОЗДУХА ИЗВНЕ (ВОЗМОЖНОСТЬ ПОДКЛЮЧЕНИЯ ПОДАЧИ ВОЗДУХА СЗАДИ ИЛИ СНИЗУ ПЕЧИ-КАМИНА) / **PL** DOPROWADZENIE POWIETRZA Z ZEWNĄTRZ (MOŻLIWOŚĆ PODŁĄCZENIA DOPŁYWU POWIETRZA OD TYŁU LUB OD DOŁU PIECA) / **RO** ALIMENTARE CU AER EXTERN (POATE FI CONECTAT LA PARTEA DIN SPATE SAU LA PARTEA INFERIOARĂ A SOBA)

ВИСОКИЙ ДИМОЗБІРНИК ЗБІЛЬШУЄ ПЛОЩУ ТЕПЛООБМІНУ / **EN** HIGH FLUE SMOKE COLLECTOR INCREASES THE HEAT TRANSFER CAPACITY / **RU** ВЫСОКИЙ ДЫМОСБОРНИК УВЕЛИЧИВАЕТ ПЛОЩАДЬ ТЕПЛООБМЕНА / **PL** WYSOKI CZOPUCH ZWIĘKSZA ZDOLNOŚĆ WYMIANY CIEPŁA / **RO** UN COȘ DE FUM ÎNALT CREȘTE CONDUCTIVITATEA TERMICĂ

ПОДВІЙНИЙ ДЕФЛЕКТОР ЗБІЛЬШУЄ ШЛЯХ ДИМОВИХ ГАЗІВ, ЩО СПРИЯЄ ПІДВИЩЕННЮ ТЕПЛОВОЇ ПОТУЖНОСТІ / **EN** DOUBLE DEFLECTOR INCREASES THE FLUE GAS PATH, RESULTING IN AN INCREASE IN HEAT OUTPUT / **RU** ДВОЙНОЙ ДЕФЛЕКТОР УВЕЛИЧИВАЕТ ПУТЬ ДЫМОВЫХ ГАЗОВ, ЧТО ПРИВОДИТ К ПОВЫШЕНИЮ ТЕПЛОВОЙ МОЩНОСТИ / **PL** PODWÓJNY DEFLEKTOR WYDŁUŻA DROGĘ SPALIN, CO PRZYCZYNIA SIĘ DO ZWIĘKSZESNIA EFEKTYWNOŚCI CIEPLNEJ / **RO** DEFLECTORUL DUBLU CREȘTE TRASEUL GAZELOR DE ARDERE, CEEA CE DUCE LA O CREȘTERE A RANDAMENTULUI TERMIC

ЯКІСНИЙ ЄВРОПЕЙСЬКИЙ ШАМОТ (35 ММ) З АВТОРСЬКИМ ДИЗАЙНОМ ПОДОВЖУЄ ТРИВАЛІСТЬ ТЕПЛОВІДДАЧІ / **EN** HIGH-QUALITY EUROPEAN CHAMOTES OF AUTHOR DESIGN WITH A THICKNESS OF 35 MM EXTENDS THE DURABILITY OF HEAT EFFECTIVENESS / **RU** ВЫСОКОКАЧЕСТВЕННЫЙ ЕВРОПЕЙСКИЙ ШАМОТ (35 ММ) С АВТОРСКИМ ДИЗАЙНОМ ПРОДЛЕВАЕТ ПРОДОЛЖИТЕЛЬНОСТЬ ТЕПЛООТДАЧИ / **PL** WYSOKIEJ JAKOŚCI EUROPEJSKI SZAMOT (35 MM) W AUTORSKIM WYKONANIU WYDŁUŻA CZAS PRZEKAZYWANIA CIEPŁA / **RO** ȘAMOTA REFRACTARĂ EUROPEANĂ DE ÎNALTĂ CALITATE (35 MM) CARE CREȘTE RANDAMENTUL TERMIC

ОПЦІЯ ЗМІНИ ЗАВІС: ВПРАВО / ВЛІВО (БОКОВЕ ВІДКРИТТЯ ДВЕРЦЯТ) / **EN** OPTION TO REPLACE HINGES: RIGHT / LEFT (SIDE DOOR OPENING) / **RU** ОПЦИЯ ЗАМЕНЫ ПЕТЕЛЬ: СПРАВА / СЛЕВА (БОКОВОЕ ОТКРЫВАНИЕ ДВЕРКИ) / **PL** OPCJA WYMIANY ZAWIASÓW: PRAWY / LEWY (BOCZNE OTWIERANIE DRZWI) / **RO** OPȚIUNEA DE A ÎNLOCUI BALAMALELE: DREAPTA / STÂNGA (DESCHIDERE LATERALĂ A UȘII)

ЄДИНИЙ РЕГУЛЯТОР ГОРІННЯ (УПРАВЛІННЯ ІНТЕНСИВНОСТІ ГОРІННЯ ОДНИМ РЕГУЛЯТОРОМ) / **EN** SINGLE COMBUSTION REGULATOR (COMBUSTION INTENSITY CONTROL WITH ONE REGULATOR) / **RU** ЕДИНЫЙ РЕГУЛЯТОР ГОРЕНИЯ (УПРАВЛЕНИЕ ИНТЕНСИВНОСТИ ГОРЕНИЯ ОДНИМ РЕГУЛЯТОРОМ) / **PL** POJEDYNCZY REGULATOR SPALANIA (KONTROLA INTENSYWNOŚCI SPALANIA JEDNYM REGULATOREM) / **RO** REGULATOR UNIC DE ARDERE (CONTROLUL INTENSITĂȚII DE ARDERE CU UN SINGUR REGULATOR)

НАДІЙНА ГЕРМЕТИЗАЦІЯ УСІХ ЕЛЕМЕНТІВ ТЕРМОСТІЙКИМ УЩІЛЬНЮВАЧЕМ / **EN** RELIABLE SEALING OF ALL ELEMENTS WITH A HEAT-RESISTANT SEAL / **RU** НАДЕЖНАЯ ГЕРМЕТИЗАЦИЯ ВСЕХ ЭЛЕМЕНТОВ ТЕРМОСТОЙКИМ УПЛОТНИТЕЛЕМ / **PL** NIEZAWODNE USZCZELNIENIE WSZYSTKICH ELEMENTÓW ŻAROODPORNYM MATERIAŁEM USZCZELNIAJĄCYM / **RO** SIGILAREA FIABILĂ A TUTUROR ELEMENTELOR CU UN SIGILIU REZISTENT LA CĂLDURĂ

ЕКОЛОГІЧНЕ ФАРБУВАННЯ (НЕ ДИМИТЬ І НЕ ВИДІЛЯЄ НЕПРИЄМНИХ ЗАПАХІВ ПРИ ПЕРШОМУ РОЗПАЛЮВАННІ) / **EN** ENVIRONMENTALLY FRIENDLY PAINTING (DOES NOT SMOKE OR EMIT UNPLEASANT ODORS WHEN FIRST IGNITED) / **RU** ЭКОЛОГИЧНАЯ ПОКРАСКА (НЕ ДЫМИТ И НЕ ВЫДЕЛЯЕТ НЕПРИЯТНЫХ ЗАПАХОВ ПРИ ПЕРВОМ РОЗЖИГЕ) / **PL** EKOLOGICZNE MALOWANIE (NIE WYDZIELA DYMU I NIEPRZYJEMNYCH ZAPACHÓW PRZY PIERWSZYM ODPALENIU) / **RO** VOPSEA ECOLOGICĂ (FĂRĂ FUM SAU MIROSURI NEPLĂCUTE LA PRIMA APRINDERE)

SAVEN ENERGY

DETAILS

SAVEN.UA

РОЗМІРНИЙ РЯД МОДЕЛЕЙ

EN SIZE RANGE OF MODELS
RU РАЗМЕРНЫЙ РЯД МОДЕЛЕЙ
PL ZAKRES ROZMIARÓW MODELI
RO DIMENSIUNI ALE MODELELOR

SAVEN ENERGY **60**X**50** 14.5 KW ECO

SAVEN ENERGY **70**X**50** 15.1 KW ECO

SAVEN **VATRA 40**X**50** 10.0 KW

SAVEN ENERGY **80**X**50** 17.0 KW ECO

SAVEN ENERGY **90**X**50** 19.0 KW ECO

SAVEN ENERGY **85**X**50**X**47L** 17.0 KW ECO

SAVEN ENERGY **75**X**50**X**47L** 15.1 KW ECO

SAVEN ENERGY **65**X**50**X**47L** 14.5 KW ECO

SAVEN ENERGY **85**X**50**X**47R** 17.0 KW ECO

SAVEN ENERGY **75**X**50**X**47R** 15.1 KW ECO

SAVEN ENERGY **65**X**50**X**47R** 14.5 KW ECO

SAVEN

КАМІННІ ТОПКИ **ПРЯМІ**

EN STRAIGHT FIREPLACE INSERTS
RU КАМИННЫЕ ТОПКИ ПРЯМЫЕ
PL WKŁADY KOMINKOWE PROSTE
RO INSERȚII DE ȘEMINEU DREPTE

SE/**60**/**50**
SE/**70**/**50**
SE/**80**/**50**
SE/**90**/**50**

SAVEN

SE / 60 / 50

14.5	kW
661 / 1180 / 506	
182	KG
78.1	%
Ø 150	
560 / 460 / 4	
145 m² / 363 m³	m²
✓ Ø 100	
✓	
✓	
✓	
✓	eco
A	
MAX L 500	

DETAILS

SAVEN.UA

CE

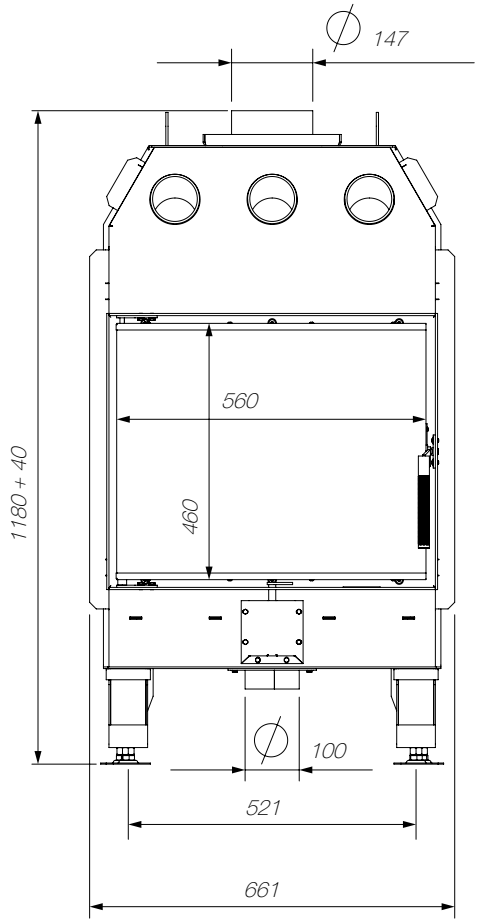

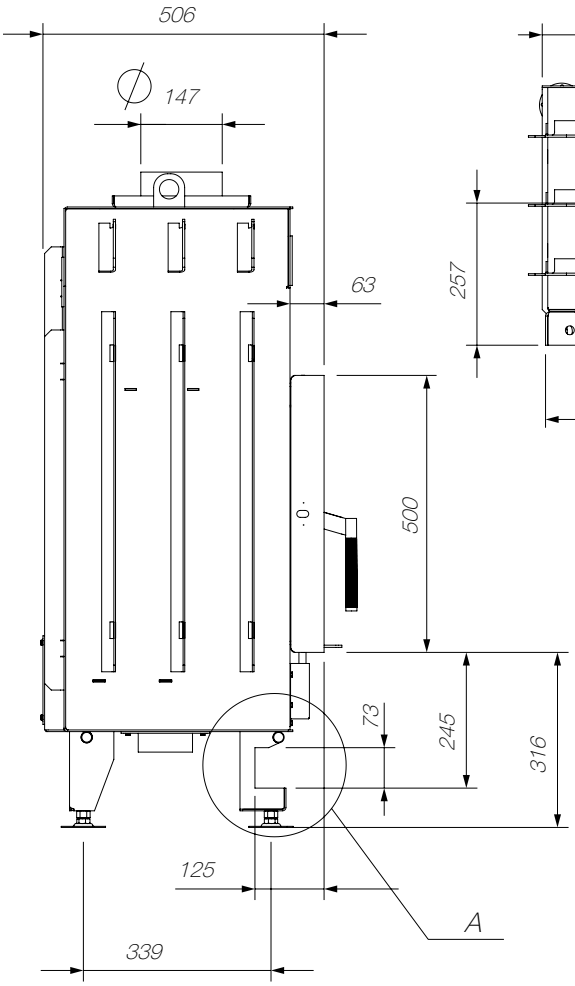

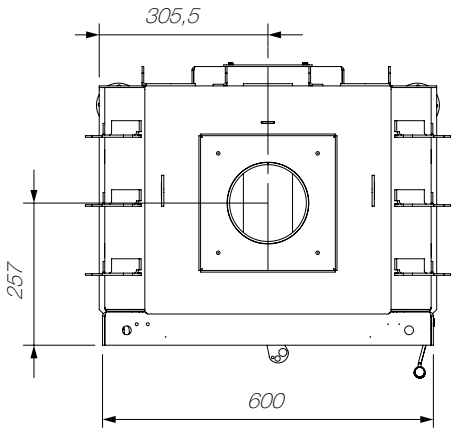

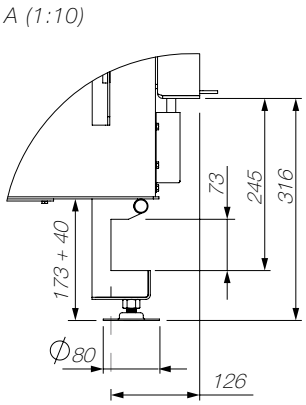

SAVEN ENERGY **60X50** 14.5 KW ECO

M A D E I N U A

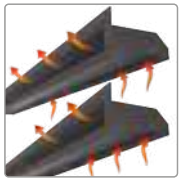

≥ 1090 cm²

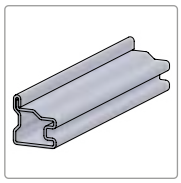

UA НАДМІЦНИЙ ЦІЛЬНОГНУТИЙ СТАЛЕВИЙ ДВЕРНИЙ ПРОФІЛЬ / **EN** EXTRA STRONG STEEL DOOR PROFILE / **RU** СВЕРХПРОЧНЫЙ ЦЕЛЬНОГНУТЫЙ СТАЛЬНОЙ ДВЕРНОЙ ПРОФИЛЬ / **PL** WZMOCNIONY STALOWY PROFIL DRZWIOWY / **RO** PROFIL DE UȘĂ DURABIL

UA СКЛО
EN GLASS
RU СТЕКЛО
PL SZYBA
RO STICLĂ

SCHOTT ROBAX®

UA ШАМОТ / ТОВЩИНА 35 ММ
EN FIRECLAY / THICKNESS 35 MM
RU ШАМОТ / ТОЛЩИНА 35 ММ
PL SZAMOT / GRUBOŚĆ 35 MM
RO ȘAMOTA / GROSIME 35 MM

UA РЕГУЛЮВАННЯ ІНТЕНСИВНОСТІ ГОРІННЯ / **EN** BURNING INTENSITY CONTROL / **RU** РЕГУЛИРОВАНИЕ ИНТЕНСИВНОСТИ ГОРЕНИЯ / **PL** REGULACJA INTENSYWNOŚCI SPALANIA / **RO** CONTROLUL INTENSITĂȚII COMBUSTIEI

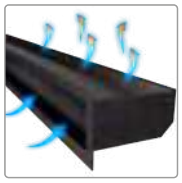

≥ 725 cm²

UA НІЖКИ, ЩО РЕГУЛЮЮТЬСЯ / ЛЕГКИЙ МОНТАЖ КАМІННИХ ВЕНТИЛЯЦІЙНИХ РЕШІТОК SAVEN / **EN** EASY INSTALLATION SAVEN FIREPLACE VENTILATION GRILLS / **RU** РЕГУЛИРУЕМЫЕ НОЖКИ / ЛЕГКИЙ МОНТАЖ ВЕНТИЛЯЦИОННЫХ РЕШЕТОК ДЛЯ КАМИНА SAVEN / **PL** REGULOWANE NÓŻKI / ŁATWY MONTAŻ WENTYLACYJNYCH KRATEK KOMINKOWYCH SAVEN / **RO** PICIURI REGLABILE / INSTALARE FACILĂ PENTRU GRILELE DE VENTILAȚIE SAVEN

UA НИЖНЄ АБО ЗАДНЄ ПІДВЕДЕННЯ ПОВІТРЯ ЗЗОВНІ / **EN** BOTTOM OR REAR EXTERNAL AIR SUPPLY / **RU** НИЖНЯЯ ИЛИ ЗАДНЯЯ ПОДАЧА ВОЗДУХА СНАРУЖИ / **PL** DOLNE LUB TYLNE DOPROWADZENIE POWIETRZA Z ZEWNĄTRZ / **RO** ADMISIE AER PE CALE INFERIOARĂ ȘI PE CALE POSTERIOARĂ

BON
JOUR

SE / **60** / **50**

SAVEN

SE / 70 / 50

15.1	kW
762.5 / 1180 / 506	
194	KG
78.1	%
Ø 180	
661 / 460 / 4	
151 m² / 377 m³	m²
✓ Ø 100	
✓	
✓	
✓	
✓	eco
A	
MAX L 600	

DETAILS

SAVEN.UA

CE

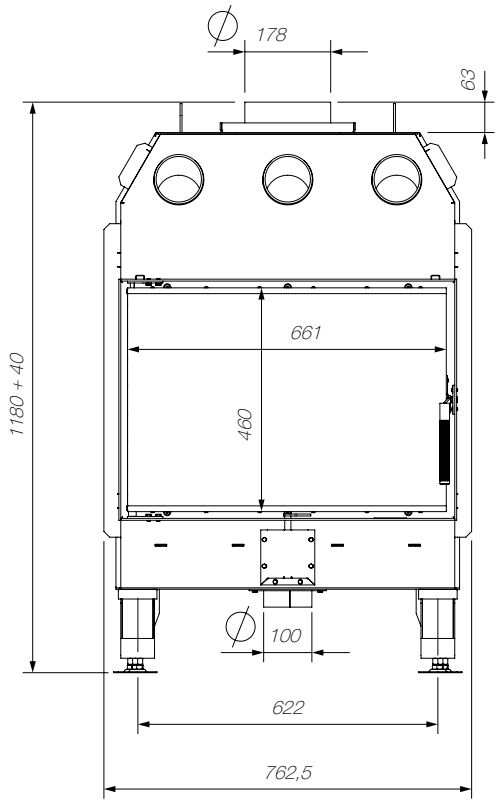

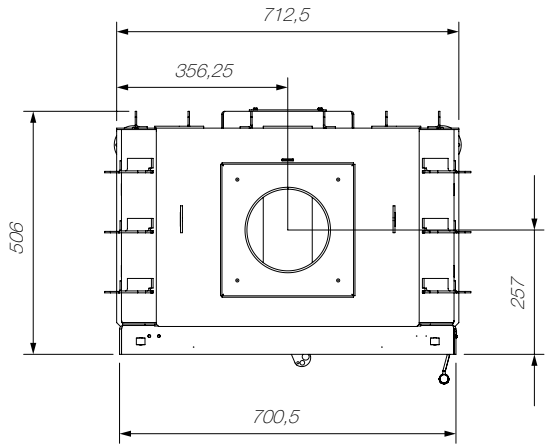

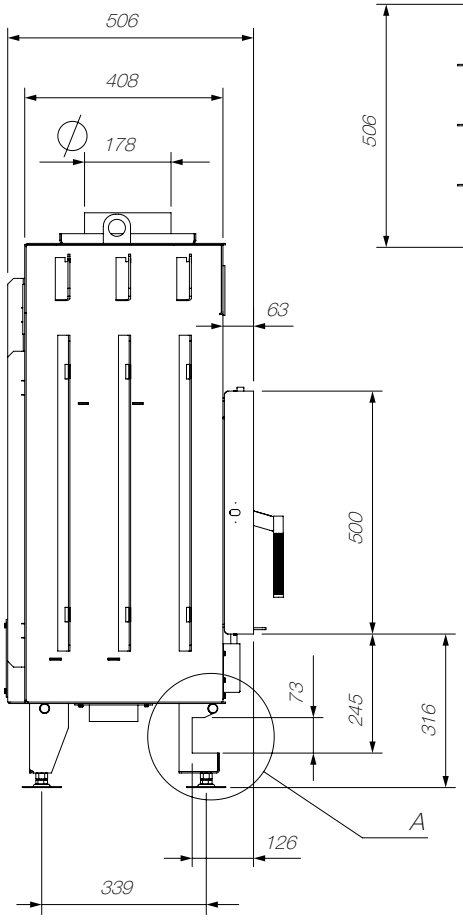

A (1:10)

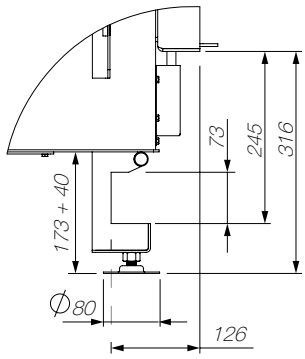

SAVEN ENERGY **70X50** 15.1 KW ECO

M A D E I N U A

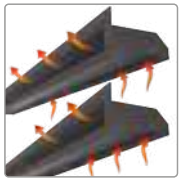

≥ 1135 cm²

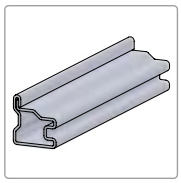

UA НАДМІЦНИЙ ЦІЛЬНОГНУТИЙ СТАЛЕВИЙ ДВЕРНИЙ ПРОФІЛЬ / **EN** EXTRA STRONG STEEL DOOR PROFILE / **RU** СВЕРХПРОЧНЫЙ ЦЕЛЬНОГНУТЫЙ СТАЛЬНОЙ ДВЕРНОЙ ПРОФИЛЬ / **PL** WZMOCNIONY STALOWY PROFIL DRZWIOWY / **RO** PROFIL DE UȘĂ DURABIL

UA СКЛО
EN GLASS
RU СТЕКЛО
PL SZYBA
RO STICLĂ

SCHOTT ROBAX®

UA ШАМОТ / ТОВЩИНА 35 ММ
EN FIRECLAY / THICKNESS 35 MM
RU ШАМОТ / ТОЛЩИНА 35 ММ
PL SZAMOT / GRUBOŚĆ 35 MM
RO ȘAMOTA / GROSIME 35 MM

UA РЕГУЛЮВАННЯ ІНТЕНСИВНОСТІ ГОРІННЯ / **EN** BURNING INTENSITY CONTROL / **RU** РЕГУЛИРОВАНИЕ ИНТЕНСИВНОСТИ ГОРЕНИЯ / **PL** REGULACJA INTENSYWNOŚCI SPALANIA / **RO** CONTROLUL INTENSITĂȚII COMBUSTIEI

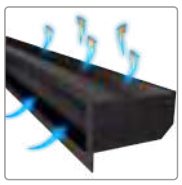

≥ 755 cm²

UA НІЖКИ, ЩО РЕГУЛЮЮТЬСЯ / ЛЕГКИЙ МОНТАЖ КАМІННИХ ВЕНТИЛЯЦІЙНИХ РЕШІТОК SAVEN / **EN** EASY INSTALLATION SAVEN FIREPLACE VENTILATION GRILLS / **RU** РЕГУЛИРУЕМЫЕ НОЖКИ / ЛЕГКИЙ МОНТАЖ ВЕНТИЛЯЦИОННЫХ РЕШЕТОК ДЛЯ КАМИНА SAVEN / **PL** REGULOWANE NÓŻKI / ŁATWY MONTAŻ WENTYLACYJNYCH KRATEK KOMINKOWYCH SAVEN / **RO** PICIURI REGLABILE / INSTALARE FACILĂ PENTRU GRILELE DE VENTILAȚIE SAVEN

UA НИЖНЄ АБО ЗАДНЄ ПІДВЕДЕННЯ ПОВІТРЯ ЗЗОВНІ / **EN** BOTTOM OR REAR EXTERNAL AIR SUPPLY / **RU** НИЖНЯЯ ИЛИ ЗАДНЯЯ ПОДАЧА ВОЗДУХА СНАРУЖИ / **PL** DOLNE LUB TYLNE DOPROWADZENIE POWIETRZA Z ZEWNĄTRZ / **RO** ADMISIE AER PE CALE INFERIOARĂ ȘI PE CALE POSTERIOARĂ

HOME

SE / **70** / **50**

SAVEN

SE / 80 / 50

17.0	kW
864 / 1180 / 506	
210	KG
81.2	%
Ø 200	
763 / 460 / 4	
170 m² / 425 m³	m²
✓ Ø 125	
✓	
✓	
✓	
✓	eco
A+	
MAX L 700	

DETAILS

SAVEN.UA

CE

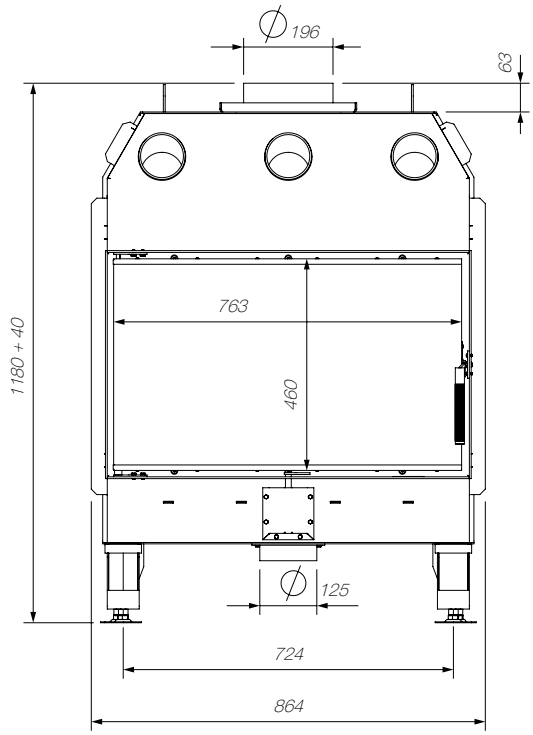

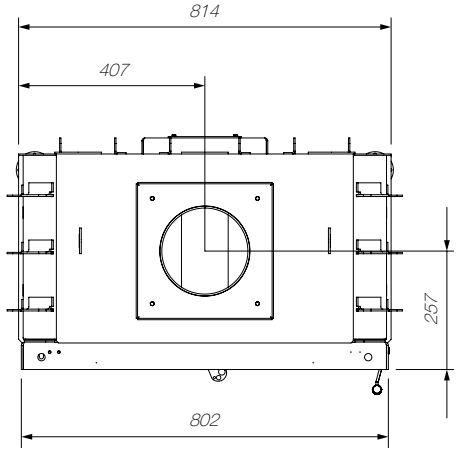

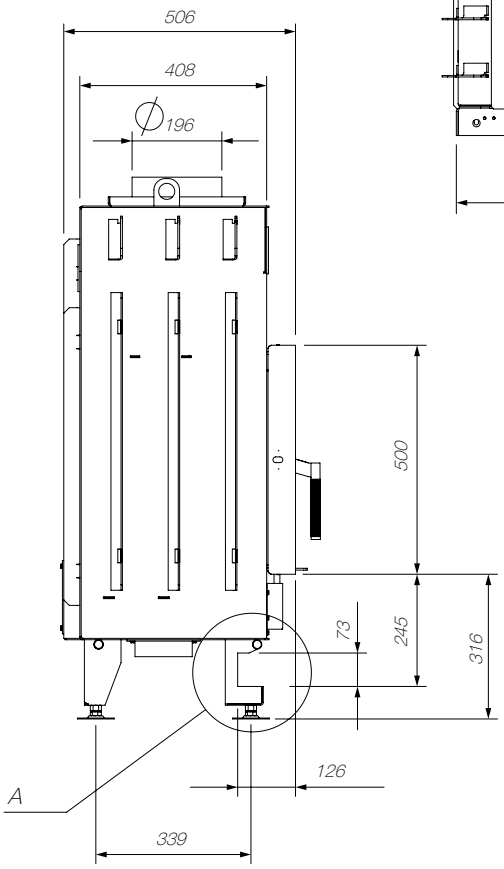

A (1:10)

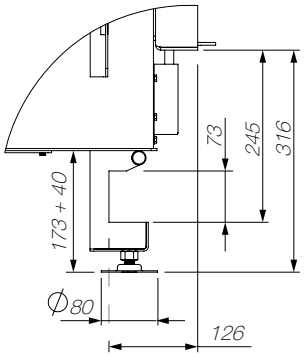

SAVEN ENERGY **80X50** 17.0 KW ECO

M A D E I N U A

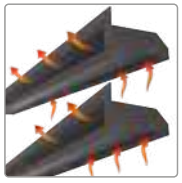

≥ 1275 cm²

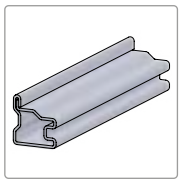

UA НАДМІЦНИЙ ЦІЛЬНОГНУТИЙ СТАЛЕВИЙ ДВЕРНИЙ ПРОФІЛЬ / **EN** EXTRA STRONG STEEL DOOR PROFILE / **RU** СВЕРХПРОЧНЫЙ ЦЕЛЬНОГНУТЫЙ СТАЛЬНОЙ ДВЕРНОЙ ПРОФИЛЬ / **PL** WZMOCNIONY STALOWY PROFIL DRZWIOWY / **RO** PROFIL DE UȘĂ DURABIL

UA СКЛО
EN GLASS
RU СТЕКЛО
PL SZYBA
RO STICLĂ

SCHOTT ROBAX®

UA ШАМОТ / ТОВЩИНА 35 ММ
EN FIRECLAY / THICKNESS 35 MM
RU ШАМОТ / ТОЛЩИНА 35 ММ
PL SZAMOT / GRUBOŚĆ 35 MM
RO ȘAMOTA / GROSIME 35 MM

UA РЕГУЛЮВАННЯ ІНТЕНСИВНОСТІ ГОРІННЯ / **EN** BURNING INTENSITY CONTROL / **RU** РЕГУЛИРОВАНИЕ ИНТЕНСИВНОСТИ ГОРЕНИЯ / **PL** REGULACJA INTENSYWNOŚCI SPALANIA / **RO** CONTROLUL INTENSITĂȚII COMBUSTIEI

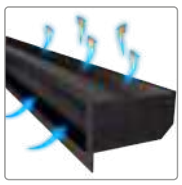

≥ 855 cm²

UA НІЖКИ, ЩО РЕГУЛЮЮТЬСЯ / ЛЕГКИЙ МОНТАЖ КАМІННИХ ВЕНТИЛЯЦІЙНИХ РЕШІТОК SAVEN / **EN** EASY INSTALLATION SAVEN FIREPLACE VENTILATION GRILLS / **RU** РЕГУЛИРУЕМЫЕ НОЖКИ / ЛЕГКИЙ МОНТАЖ ВЕНТИЛЯЦИОННЫХ РЕШЕТОК ДЛЯ КАМИНА SAVEN / **PL** REGULOWANE NÓŻKI / ŁATWY MONTAŻ WENTYLACYJNYCH KRATEK KOMINKOWYCH SAVEN / **RO** PICIURI REGLABILE / INSTALARE FACILĂ PENTRU GRILELE DE VENTILAȚIE SAVEN

UA НИЖНЄ АБО ЗАДНЄ ПІДВЕДЕННЯ ПОВІТРЯ ЗЗОВНІ / **EN** BOTTOM OR REAR EXTERNAL AIR SUPPLY / **RU** НИЖНЯЯ ИЛИ ЗАДНЯЯ ПОДАЧА ВОЗДУХА СНАРУЖИ / **PL** DOLNE LUB TYLNE DOPROWADZENIE POWIETRZA Z ZEWNĄTRZ / **RO** ADMISIE AER PE CALE INFERIOARĂ ȘI PE CALE POSTERIOARĂ

THE BIG SLEEP · RAYMOND CHANDLER
BORING

SE / **80** / **50**

SAVEN

SE / 90 / 50

19.0	kW
965.5 / 1180 / 506	
230	KG
82.4	%
Ø 200	
864 / 460 / 4	
190 m² / 475 m³	m²
✓ Ø 125	
✓	
✓	
✓	
✓	eco
A+	
MAX L 800	

DETAILS

SAVEN.UA

CE

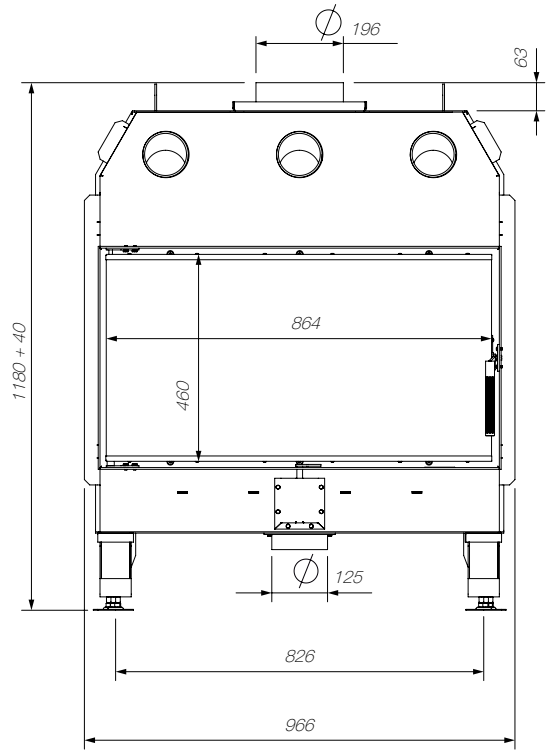

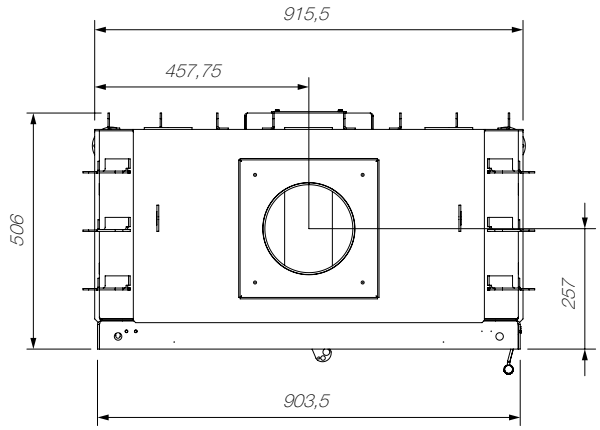

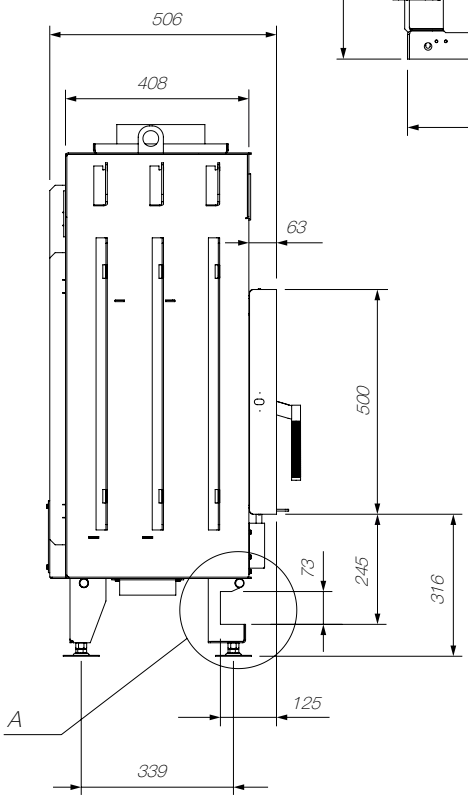

A (1:10)

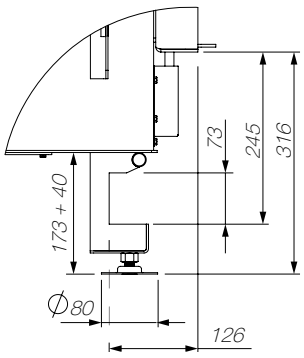

SAVEN ENERGY **90X50** 19.0 KW ECO

M A D E I N U A

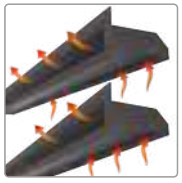

≥ 1425 cm²

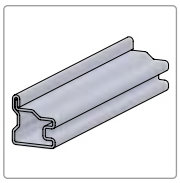

UA НАДМІЦНИЙ ЦІЛЬНОГНУТИЙ СТАЛЕВИЙ ДВЕРНИЙ ПРОФІЛЬ / **EN** EXTRA STRONG STEEL DOOR PROFILE / **RU** СВЕРХПРОЧНЫЙ ЦЕЛЬНОГНУТЫЙ СТАЛЬНОЙ ДВЕРНОЙ ПРОФИЛЬ / **PL** WZMOCNIONY STALOWY PROFIL DRZWIOWY / **RO** PROFIL DE UȘĂ DURABIL

UA СКЛО
EN GLASS
RU СТЕКЛО
PL SZYBA
RO STICLĂ

SCHOTT ROBAX®

UA ШАМОТ / ТОВЩИНА 35 ММ
EN FIRECLAY / THICKNESS 35 MM
RU ШАМОТ / ТОЛЩИНА 35 ММ
PL SZAMOT / GRUBOŚĆ 35 MM
RO ȘAMOTA / GROSIME 35 MM

UA РЕГУЛЮВАННЯ ІНТЕНСИВНОСТІ ГОРІННЯ / **EN** BURNING INTENSITY CONTROL / **RU** РЕГУЛИРОВАНИЕ ИНТЕНСИВНОСТИ ГОРЕНИЯ / **PL** REGULACJA INTENSYWNOŚCI SPALANIA / **RO** CONTROLUL INTENSITĂȚII COMBUSTIEI

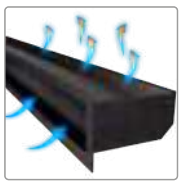

≥ 950 cm²

UA НІЖКИ, ЩО РЕГУЛЮЮТЬСЯ / ЛЕГКИЙ МОНТАЖ КАМІННИХ ВЕНТИЛЯЦІЙНИХ РЕШІТОК SAVEN / **EN** EASY INSTALLATION SAVEN FIREPLACE VENTILATION GRILLS / **RU** РЕГУЛИРУЕМЫЕ НОЖКИ / ЛЕГКИЙ МОНТАЖ ВЕНТИЛЯЦИОННЫХ РЕШЕТОК ДЛЯ КАМИНА SAVEN / **PL** REGULOWANE NÓŻKI / ŁATWY MONTAŻ WENTYLACYJNYCH KRATEK KOMINKOWYCH SAVEN / **RO** PICIURI REGLABILE / INSTALARE FACILĂ PENTRU GRILELE DE VENTILAȚIE SAVEN

UA НИЖНЄ АБО ЗАДНЄ ПІДВЕДЕННЯ ПОВІТРЯ ЗЗОВНІ / **EN** BOTTOM OR REAR EXTERNAL AIR SUPPLY / **RU** НИЖНЯЯ ИЛИ ЗАДНЯЯ ПОДАЧА ВОЗДУХА СНАРУЖИ / **PL** DOLNE LUB TYLNE DOPROWADZENIE POWIETRZA Z ZEWNĄTRZ / **RO** ADMISIE AER PE CALE INFERIOARĂ ȘI PE CALE POSTERIOARĂ

SE/90/50

SAVEN

КАМІННІ ТОПКИ **КУТОВІ**

EN CORNER FIREPLACE INSERTS
RU КАМИННЫЕ ТОПКИ УГЛОВЫЕ
PL WKŁADY KOMINKOWE NAROŻNE
RO ȘEMINEELE PE COLȚ CU DOUĂ LATURI DE STICLĂ

- SE/**65**/**50**/**47**/**L**/**R**
- SE/**75**/**50**/**47**/**L**/**R**
- SE/**85**/**50**/**47**/**L**/**R**

SAVEN

SE/65/50/47/L

14.5	kW
684 / 1253 / 505	
173	KG
79.7	%
Ø 180	
618 / 460 / 4 436 / 460 / 4	
145 m² / 363 m³	m²
✓ Ø 100	
✓	
✓	
✓	
✓	eco
A	
MAX L 400	

DETAILS

SAVEN.UA

CE

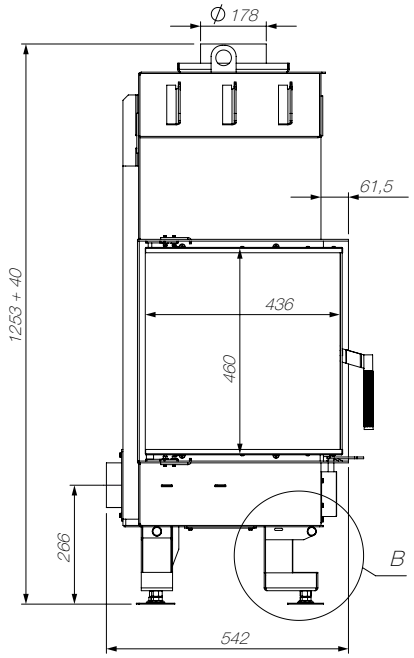

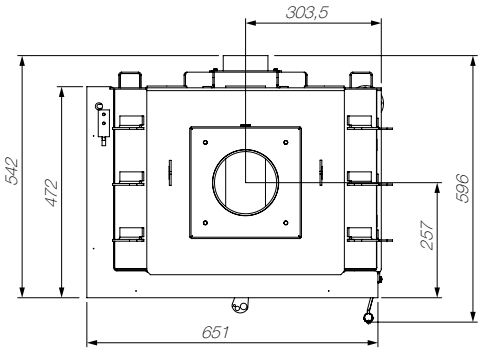

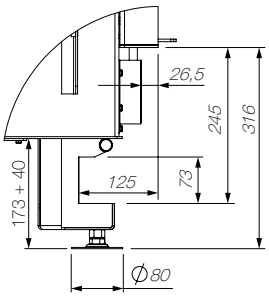

B (1:5)

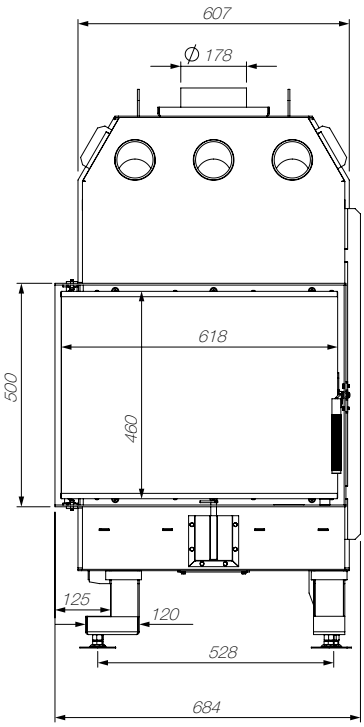

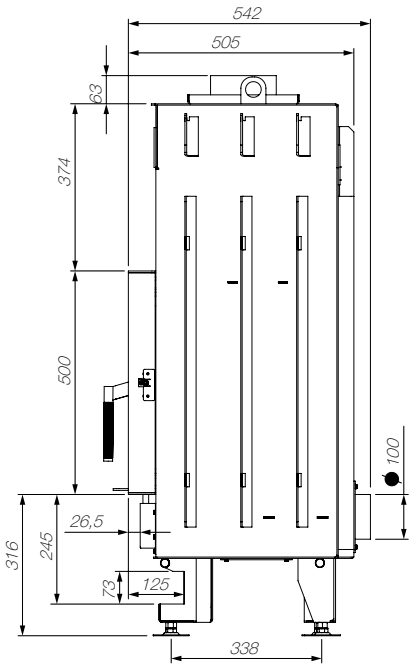

SAVEN ENERGY **65**X**50**X**47L** 14.5 KW ECO

M A D E I N U A

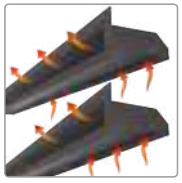

≥ 1090 cm²

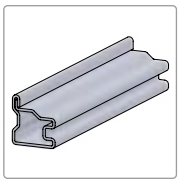

UA НАДМІЦНИЙ ЦІЛЬНОГНУТИЙ СТАЛЕВИЙ ДВЕРНИЙ ПРОФІЛЬ / **EN** EXTRA STRONG STEEL DOOR PROFILE / **RU** СВЕРХПРОЧНЫЙ ЦЕЛЬНОГНУТЫЙ СТАЛЬНОЙ ДВЕРНОЙ ПРОФИЛЬ / **PL** WZMOCNIONY STALOWY PROFIL DRZWIOWY / **RO** PROFIL DE UȘĂ DURABIL

UA СКЛО
EN GLASS
RU СТЕКЛО
PL SZYBA
RO STICLĂ

SCHOTT ROBAX®

UA ШАМОТ / ТОВЩИНА 35 ММ
EN FIRECLAY / THICKNESS 35 MM
RU ШАМОТ / ТОЛЩИНА 35 ММ
PL SZAMOT / GRUBOŚĆ 35 MM
RO ȘAMOTA / GROSIME 35 MM

UA РЕГУЛЮВАННЯ ІНТЕНСИВНОСТІ ГОРІННЯ / **EN** BURNING INTENSITY CONTROL / **RU** РЕГУЛИРОВАНИЕ ИНТЕНСИВНОСТИ ГОРЕНИЯ / **PL** REGULACJA INTENSYWNOŚCI SPALANIA / **RO** CONTROLUL INTENSITĂȚII COMBUSTIEI

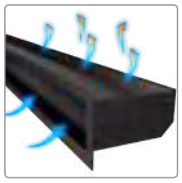

≥ 725 cm²

UA НІЖКИ, ЩО РЕГУЛЮЮТЬСЯ / ЛЕГКИЙ МОНТАЖ КАМІННИХ ВЕНТИЛЯЦІЙНИХ РЕШІТОК SAVEN / **EN** EASY INSTALLATION SAVEN FIREPLACE VENTILATION GRILLS / **RU** РЕГУЛИРУЕМЫЕ НОЖКИ / ЛЕГКИЙ МОНТАЖ ВЕНТИЛЯЦИОННЫХ РЕШЕТОК ДЛЯ КАМИНА SAVEN / **PL** REGULOWANE NÓŻKI / ŁATWY MONTAŻ WENTYLACYJNYCH KRATEK KOMINKOWYCH SAVEN / **RO** PICIURI REGLABILE / INSTALARE FACILĂ PENTRU GRILELE DE VENTILAȚIE SAVEN

UA НИЖНЄ АБО ЗАДНЄ ПІДВЕДЕННЯ ПОВІТРЯ ЗЗОВНІ / **EN** BOTTOM OR REAR EXTERNAL AIR SUPPLY / **RU** НИЖНЯЯ ИЛИ ЗАДНЯЯ ПОДАЧА ВОЗДУХА СНАРУЖИ / **PL** DOLNE LUB TYLNE DOPROWADZENIE POWIETRZA Z ZEWNĄTRZ / **RO** ADMISIE AER PE CALE INFERIOARĂ ȘI PE CALE POSTERIOARĂ

SAVEN

SE/65/50/47/R

14.5	kW
684 / 1253 / 505	
173	KG
79.7	%
Ø 180	
618 / 460 / 4 436 / 460 / 4	
145 m² / 363 m³	m²
✓ Ø 100	
✓	
✓	
✓	
✓	eco
A	
MAX L 400	

DETAILS

SAVEN.UA

CE

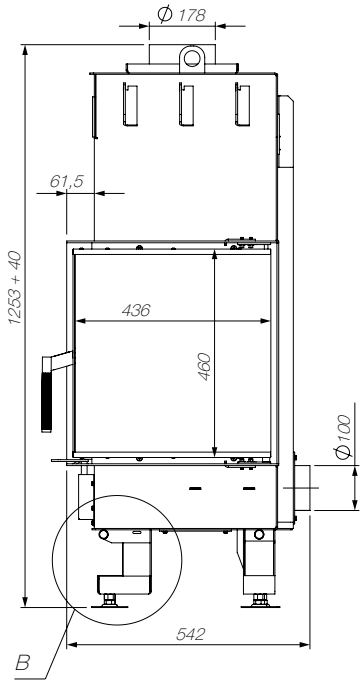

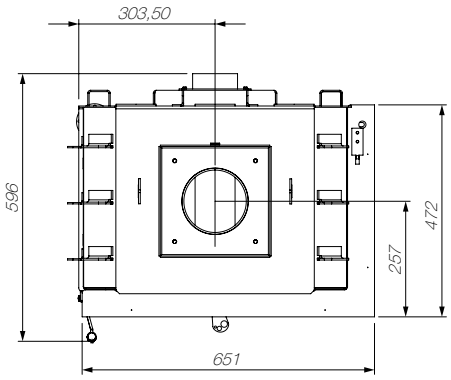

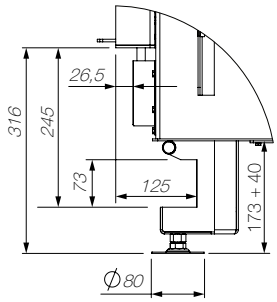

B (1:5)

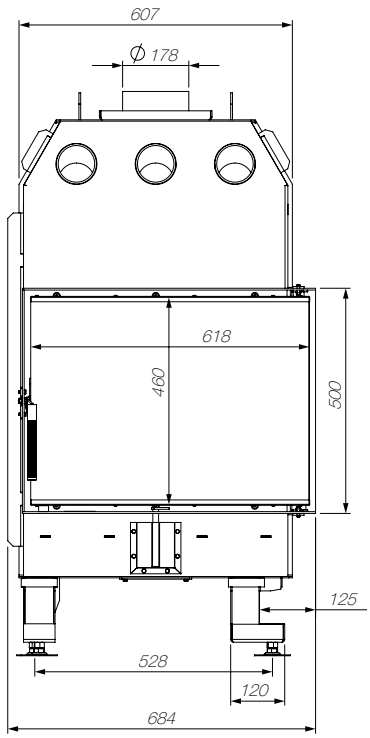

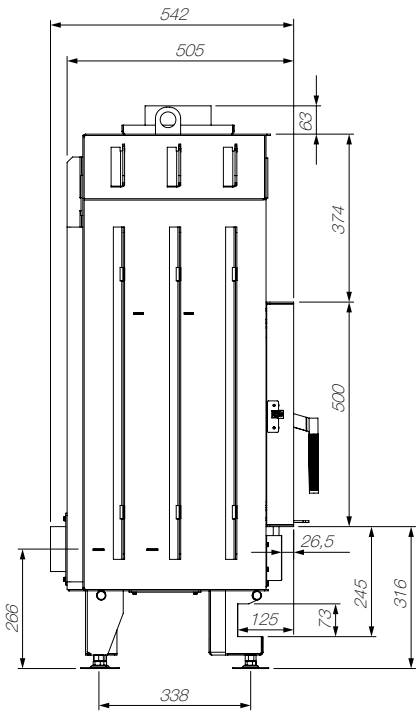

SAVEN ENERGY **65**X**50**X**47R** 14.5 KW ECO

M A D E I N U A

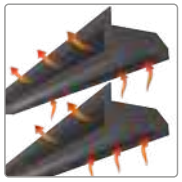

≥ 1090 cm²

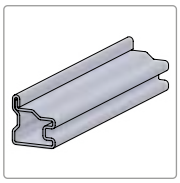

UA НАДМІЦНИЙ ЦІЛЬНОГНУТИЙ СТАЛЕВИЙ ДВЕРНИЙ ПРОФІЛЬ / **EN** EXTRA STRONG STEEL DOOR PROFILE / **RU** СВЕРХПРОЧНЫЙ ЦЕЛЬНОГНУТЫЙ СТАЛЬНОЙ ДВЕРНОЙ ПРОФИЛЬ / **PL** WZMOCNIONY STALOWY PROFIL DRZWIOWY / **RO** PROFIL DE UȘĂ DURABIL

UA СКЛО
EN GLASS
RU СТЕКЛО
PL SZYBA
RO STICLĂ

SCHOTT ROBAX®

UA ШАМОТ / ТОВЩИНА 35 ММ
EN FIRECLAY / THICKNESS 35 MM
RU ШАМОТ / ТОЛЩИНА 35 ММ
PL SZAMOT / GRUBOŚĆ 35 MM
RO ȘAMOTA / GROSIME 35 MM

UA РЕГУЛЮВАННЯ ІНТЕНСИВНОСТІ ГОРІННЯ / **EN** BURNING INTENSITY CONTROL / **RU** РЕГУЛИРОВАНИЕ ИНТЕНСИВНОСТИ ГОРЕНИЯ / **PL** REGULACJA INTENSYWNOŚCI SPALANIA / **RO** CONTROLUL INTENSITĂȚII COMBUSTIEI

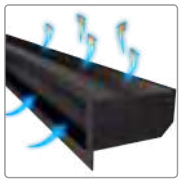

≥ 725 cm²

UA НІЖКИ, ЩО РЕГУЛЮЮТЬСЯ / ЛЕГКИЙ МОНТАЖ КАМІННИХ ВЕНТИЛЯЦІЙНИХ РЕШІТОК SAVEN / **EN** EASY INSTALLATION SAVEN FIREPLACE VENTILATION GRILLS / **RU** РЕГУЛИРУЕМЫЕ НОЖКИ / ЛЕГКИЙ МОНТАЖ ВЕНТИЛЯЦИОННЫХ РЕШЕТОК ДЛЯ КАМИНА SAVEN / **PL** REGULOWANE NÓŻKI / ŁATWY MONTAŻ WENTYLACYJNYCH KRATEK KOMINKOWYCH SAVEN / **RO** PICIURI REGLABILE / INSTALARE FACILĂ PENTRU GRILELE DE VENTILAȚIE SAVEN

UA НИЖНЄ АБО ЗАДНЄ ПІДВЕДЕННЯ ПОВІТРЯ ЗЗОВНІ / **EN** BOTTOM OR REAR EXTERNAL AIR SUPPLY / **RU** НИЖНЯЯ ИЛИ ЗАДНЯЯ ПОДАЧА ВОЗДУХА СНАРУЖИ / **PL** DOLNE LUB TYLNE DOPROWADZENIE POWIETRZA Z ZEWNĄTRZ / **RO** ADMISIE AER PE CALE INFERIOARĂ ȘI PE CALE POSTERIOARĂ

FULTON
ROCKAWAY AV
FULTON
EAST N.Y.
FULTON
EUCLID AV
FULTON
LEFFERTS BLVD
WASH. HTS
207TH ST
WASH. HTS
CONCOURSE
168TH ST
CONCOURSE
205TH ST
BEDFORD PK

SE/**65**/**50**/**47**/**L**

SAVEN

SE/75/50/47/L

15.1	kW
785 / 1253 / 505	
190	KG
79.3	%
Ø 200	
720 / 460 / 4 436 / 460 / 4	
151 m² / 377 m³	m²
✓ Ø 125	
✓	
✓	
✓	
✓	eco
A	
MAX L 500	

DETAILS

SAVEN.UA

CE

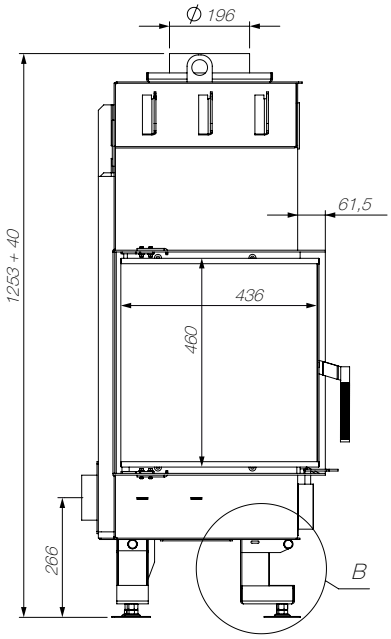

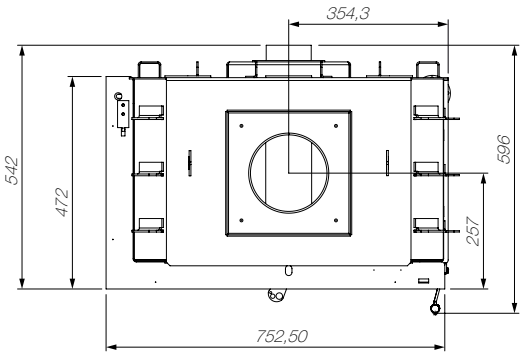

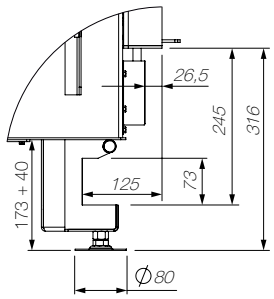

B (1:5)

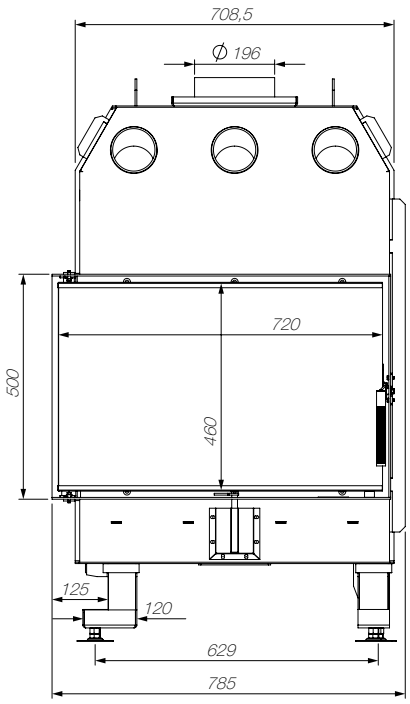

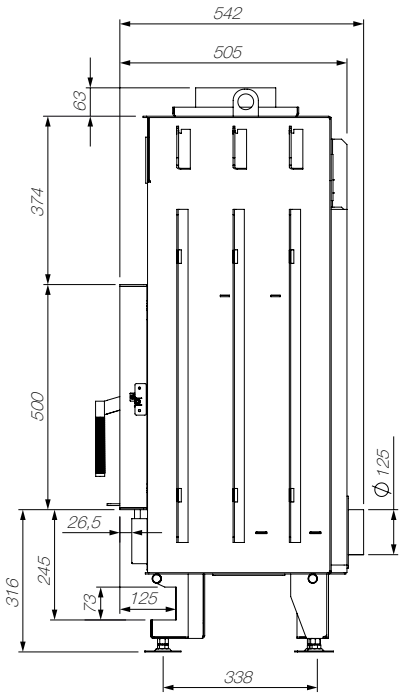

SAVEN ENERGY **75**X**50**X**47L** 15.1 KW ECO

M A D E I N U A

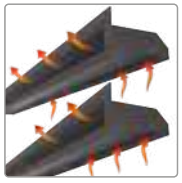

≥ 1135 cm²

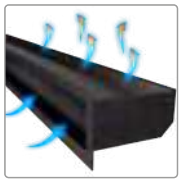

≥ 755 cm²

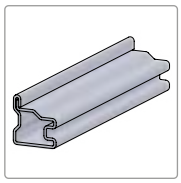

UA НАДМІЦНИЙ ЦІЛЬНОГНУТИЙ СТАЛЕВИЙ ДВЕРНИЙ ПРОФІЛЬ / **EN** EXTRA STRONG STEEL DOOR PROFILE / **RU** СВЕРХПРОЧНЫЙ ЦЕЛЬНОГНУТЫЙ СТАЛЬНОЙ ДВЕРНОЙ ПРОФИЛЬ / **PL** WZMOCNIONY STALOWY PROFIL DRZWIOWY / **RO** PROFIL DE UȘĂ DURABIL

UA СКЛО
EN GLASS
RU СТЕКЛО
PL SZYBA
RO STICLĂ

SCHOTT ROBAX®

UA ШАМОТ / ТОВЩИНА 35 ММ
EN FIRECLAY / THICKNESS 35 MM
RU ШАМОТ / ТОЛЩИНА 35 ММ
PL SZAMOT / GRUBOŚĆ 35 MM
RO ȘAMOTA / GROSIME 35 MM

UA РЕГУЛЮВАННЯ ІНТЕНСИВНОСТІ ГОРІННЯ / **EN** BURNING INTENSITY CONTROL / **RU** РЕГУЛИРОВАНИЕ ИНТЕНСИВНОСТИ ГОРЕНИЯ / **PL** REGULACJA INTENSYWNOŚCI SPALANIA / **RO** CONTROLUL INTENSITĂȚII COMBUSTIEI

UA НІЖКИ, ЩО РЕГУЛЮЮТЬСЯ / ЛЕГКИЙ МОНТАЖ КАМІННИХ ВЕНТИЛЯЦІЙНИХ РЕШІТОК SAVEN / **EN** EASY INSTALLATION SAVEN FIREPLACE VENTILATION GRILLS / **RU** РЕГУЛИРУЕМЫЕ НОЖКИ / ЛЕГКИЙ МОНТАЖ ВЕНТИЛЯЦИОННЫХ РЕШЕТОК ДЛЯ КАМИНА SAVEN / **PL** REGULOWANE NÓŻKI / ŁATWY MONTAŻ WENTYLACYJNYCH KRATEK KOMINKOWYCH SAVEN / **RO** PICIURI REGLABILE / INSTALARE FACILĂ PENTRU GRILELE DE VENTILAȚIE SAVEN

UA НИЖНЄ АБО ЗАДНЄ ПІДВЕДЕННЯ ПОВІТРЯ ЗЗОВНІ / **EN** BOTTOM OR REAR EXTERNAL AIR SUPPLY / **RU** НИЖНЯЯ ИЛИ ЗАДНЯЯ ПОДАЧА ВОЗДУХА СНАРУЖИ / **PL** DOLNE LUB TYLNE DOPROWADZENIE POWIETRZA Z ZEWNĄTRZ / **RO** ADMISIE AER PE CALE INFERIOARĂ ȘI PE CALE POSTERIOARĂ

SAVEN

SE/75/50/47/R

15.1	kW
785 / 1253 / 505	
190	KG
79.3	%
Ø 200	
720 / 460 / 4 436 / 460 / 4	
151 m² / 377 m³	m²
✓ Ø 125	
✓	
✓	
✓	
✓	eco
A	
MAX L 500	

DETAILS

SAVEN.UA

CE

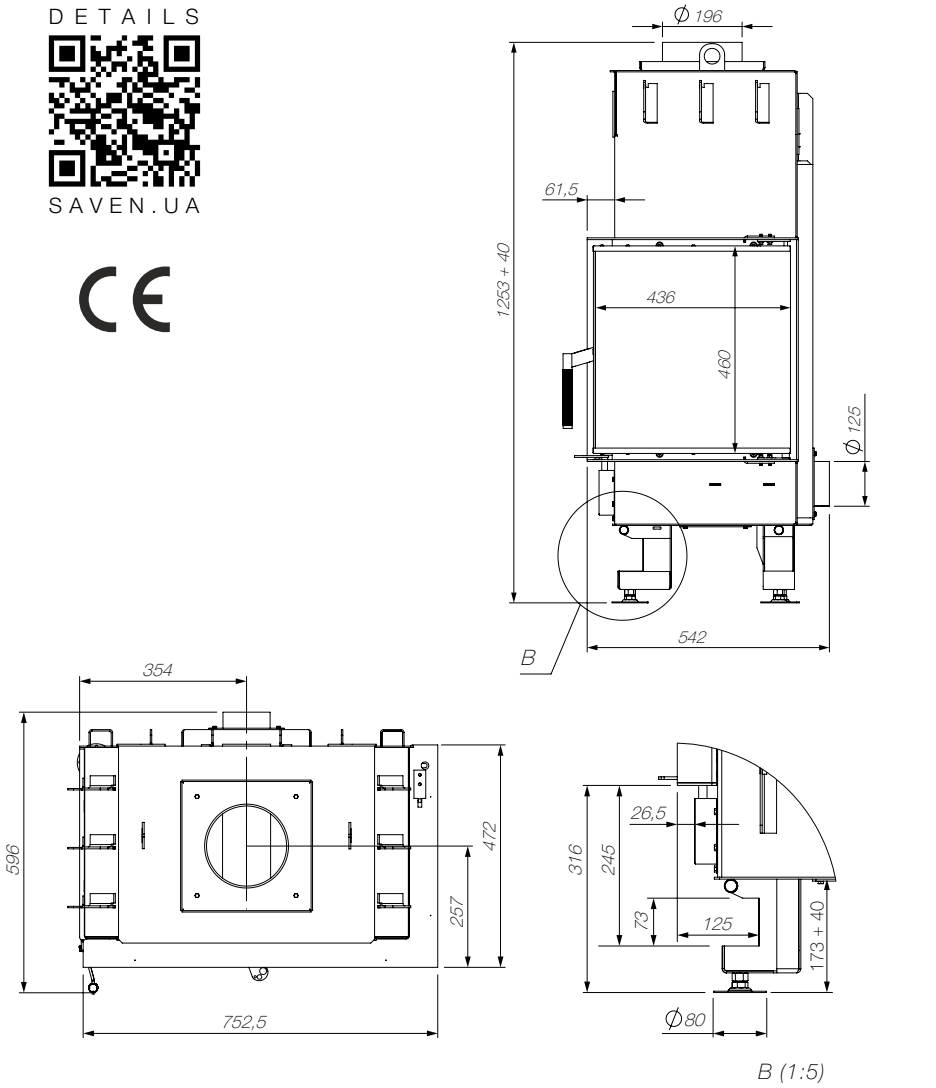

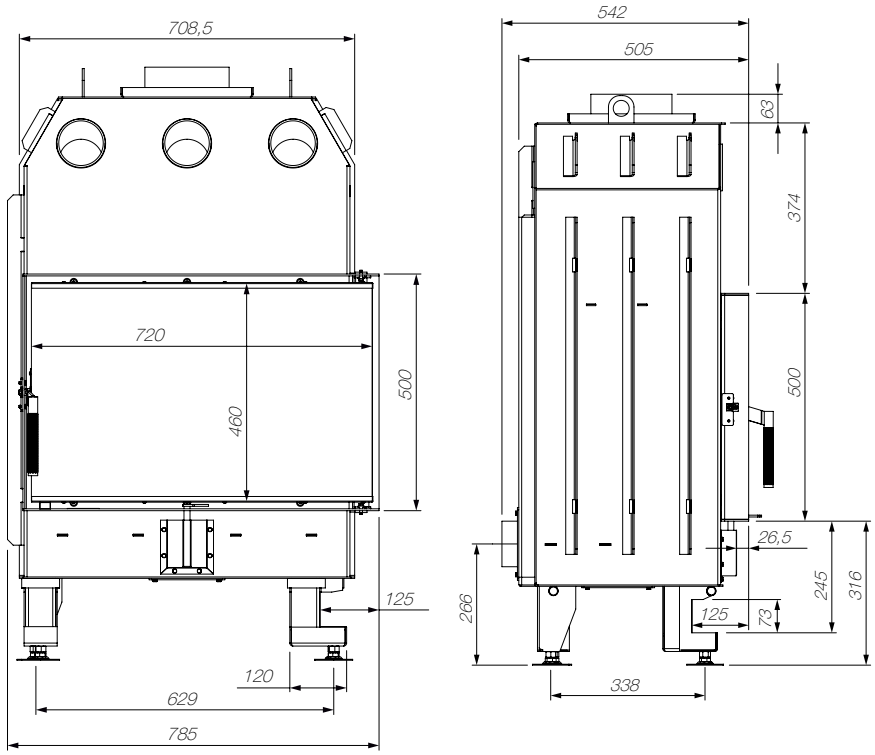

SAVEN ENERGY **75**X**50**X**47R** 15.1 KW ECO

M A D E I N U A

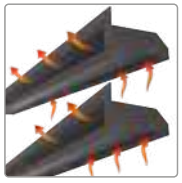

≥ 1135 cm²

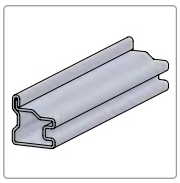

UA НАДМІЦНИЙ ЦІЛЬНОГНУТИЙ СТАЛЕВИЙ ДВЕРНИЙ ПРОФІЛЬ / **EN** EXTRA STRONG STEEL DOOR PROFILE / **RU** СВЕРХПРОЧНЫЙ ЦЕЛЬНОГНУТЫЙ СТАЛЬНОЙ ДВЕРНОЙ ПРОФИЛЬ / **PL** WZMOCNIONY STALOWY PROFIL DRZWIOWY / **RO** PROFIL DE UȘĂ DURABIL

UA СКЛО
EN GLASS
RU СТЕКЛО
PL SZYBA
RO STICLĂ

SCHOTT ROBAX®

UA ШАМОТ / ТОВЩИНА 35 ММ
EN FIRECLAY / THICKNESS 35 MM
RU ШАМОТ / ТОЛЩИНА 35 ММ
PL SZAMOT / GRUBOŚĆ 35 MM
RO ȘAMOTA / GROSIME 35 MM

UA РЕГУЛЮВАННЯ ІНТЕНСИВНОСТІ ГОРІННЯ / **EN** BURNING INTENSITY CONTROL / **RU** РЕГУЛИРОВАНИЕ ИНТЕНСИВНОСТИ ГОРЕНИЯ / **PL** REGULACJA INTENSYWNOŚCI SPALANIA / **RO** CONTROLUL INTENSITĂȚII COMBUSTIEI

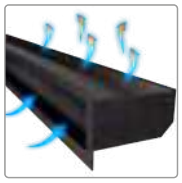

≥ 755 cm²

UA НІЖКИ, ЩО РЕГУЛЮЮТЬСЯ / ЛЕГКИЙ МОНТАЖ КАМІННИХ ВЕНТИЛЯЦІЙНИХ РЕШІТОК SAVEN / **EN** EASY INSTALLATION SAVEN FIREPLACE VENTILATION GRILLS / **RU** РЕГУЛИРУЕМЫЕ НОЖКИ / ЛЕГКИЙ МОНТАЖ ВЕНТИЛЯЦИОННЫХ РЕШЕТОК ДЛЯ КАМИНА SAVEN / **PL** REGULOWANE NÓŻKI / ŁATWY MONTAŻ WENTYLACYJNYCH KRATEK KOMINKOWYCH SAVEN / **RO** PICIURI REGLABILE / INSTALARE FACILĂ PENTRU GRILELE DE VENTILAȚIE SAVEN

UA НИЖНЄ АБО ЗАДНЄ ПІДВЕДЕННЯ ПОВІТРЯ ЗЗОВНІ / **EN** BOTTOM OR REAR EXTERNAL AIR SUPPLY / **RU** НИЖНЯЯ ИЛИ ЗАДНЯЯ ПОДАЧА ВОЗДУХА СНАРУЖИ / **PL** DOLNE LUB TYLNE DOPROWADZENIE POWIETRZA Z ZEWNĄTRZ / **RO** ADMISIE AER PE CALE INFERIOARĂ ȘI PE CALE POSTERIOARĂ

SE/**75**/**50**/**47**/**R**

SAVEN

SE/85/50/47/L

17.0	kW
886.5 / 1253 / 505	
206	KG
78.8	%
Ø 200	
821 / 460 / 4 436 / 460 / 4	
170 m² / 425 m³	m²
✓ Ø 125	
✓	
✓	
✓	
✓	eco
A	
MAX L 600	

DETAILS

SAVEN.UA

CE

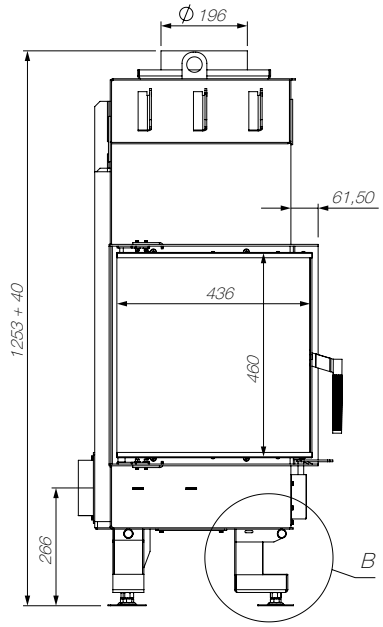

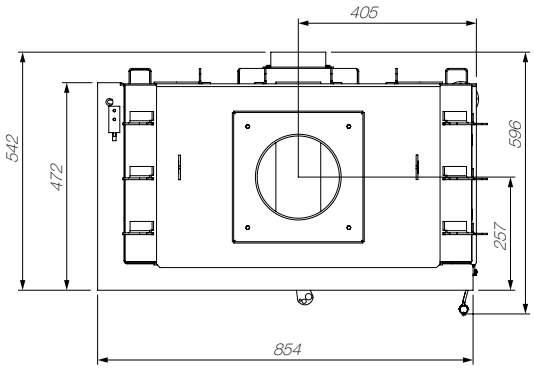

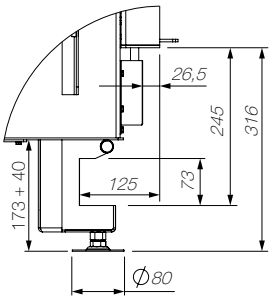

B (1:5)

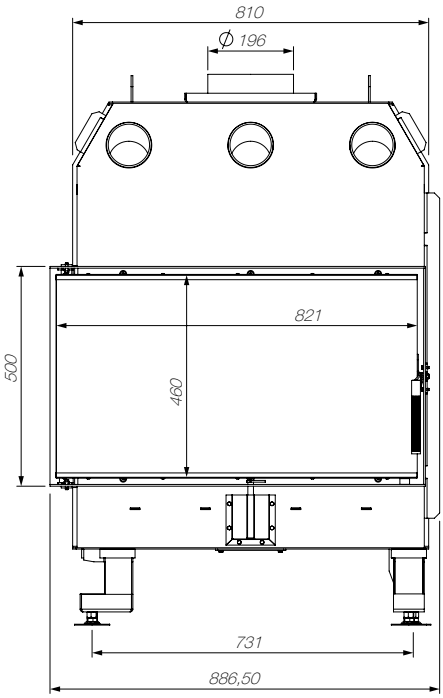

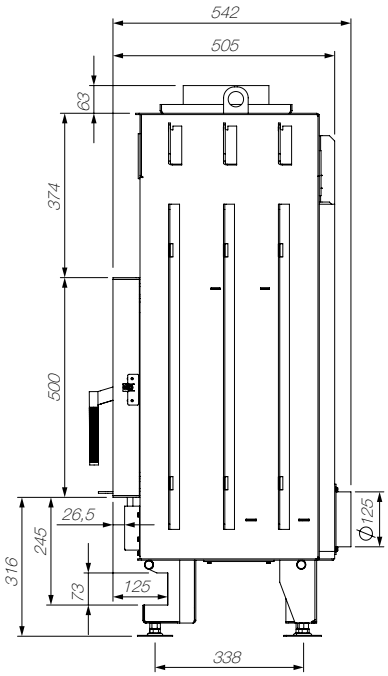

SAVEN ENERGY **85X50X47L** 17.0 KW ECO

M A D E I N U A

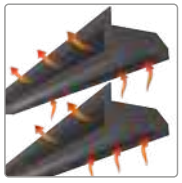

≥ 1275 cm²

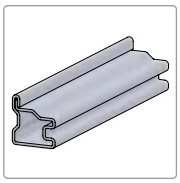

UA НАДМІЦНИЙ ЦІЛЬНОГНУТИЙ СТАЛЕВИЙ ДВЕРНИЙ ПРОФІЛЬ / **EN** EXTRA STRONG STEEL DOOR PROFILE / **RU** СВЕРХПРОЧНЫЙ ЦЕЛЬНОГНУТЫЙ СТАЛЬНОЙ ДВЕРНОЙ ПРОФИЛЬ / **PL** WZMOCNIONY STALOWY PROFIL DRZWIOWY / **RO** PROFIL DE UȘĂ DURABIL

UA СКЛО
EN GLASS
RU СТЕКЛО
PL SZYBA
RO STICLĂ

SCHOTT ROBAX®

UA ШАМОТ / ТОВЩИНА 35 ММ
EN FIRECLAY / THICKNESS 35 MM
RU ШАМОТ / ТОЛЩИНА 35 ММ
PL SZAMOT / GRUBOŚĆ 35 MM
RO ȘAMOTA / GROSIME 35 MM

UA РЕГУЛЮВАННЯ ІНТЕНСИВНОСТІ ГОРІННЯ / **EN** BURNING INTENSITY CONTROL / **RU** РЕГУЛИРОВАНИЕ ИНТЕНСИВНОСТИ ГОРЕНИЯ / **PL** REGULACJA INTENSYWNOŚCI SPALANIA / **RO** CONTROLUL INTENSITĂȚII COMBUSTIEI

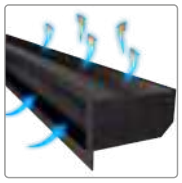

≥ 850 cm²

UA НІЖКИ, ЩО РЕГУЛЮЮТЬСЯ / ЛЕГКИЙ МОНТАЖ КАМІННИХ ВЕНТИЛЯЦІЙНИХ РЕШІТОК SAVEN / **EN** EASY INSTALLATION SAVEN FIREPLACE VENTILATION GRILLS / **RU** РЕГУЛИРУЕМЫЕ НОЖКИ / ЛЕГКИЙ МОНТАЖ ВЕНТИЛЯЦИОННЫХ РЕШЕТОК ДЛЯ КАМИНА SAVEN / **PL** REGULOWANE NÓŻKI / ŁATWY MONTAŻ WENTYLACYJNYCH KRATEK KOMINKOWYCH SAVEN / **RO** PICIURI REGLABILE / INSTALARE FACILĂ PENTRU GRILELE DE VENTILAȚIE SAVEN

UA НИЖНЄ АБО ЗАДНЄ ПІДВЕДЕННЯ ПОВІТРЯ ЗЗОВНІ / **EN** BOTTOM OR REAR EXTERNAL AIR SUPPLY / **RU** НИЖНЯЯ ИЛИ ЗАДНЯЯ ПОДАЧА ВОЗДУХА СНАРУЖИ / **PL** DOLNE LUB TYLNE DOPROWADZENIE POWIETRZA Z ZEWNĄTRZ / **RO** ADMISIE AER PE CALE INFERIOARĂ ȘI PE CALE POSTERIOARĂ

SAVEN

SE/85/50/47/R

17.0	kW
886.5 / 1253 / 505	
206	KG
78.8	%
Ø 200	
821 / 460 / 4 436 / 460 / 4	
170 m² / 425 m³	m²
✓ Ø 125	
✓	
✓	
✓	
✓	eco
A	
MAX L 600	

DETAILS

SAVEN.UA

CE

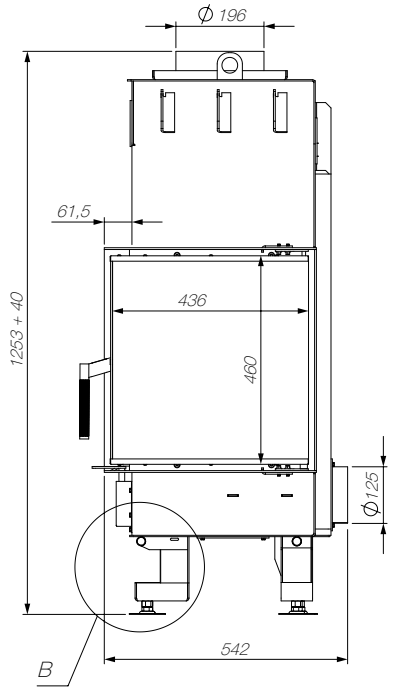

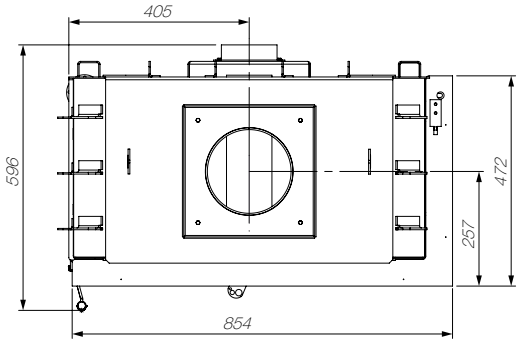

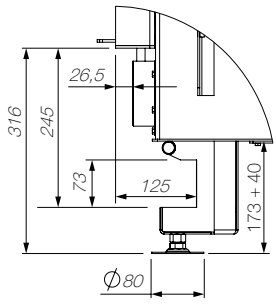

B (1:5)

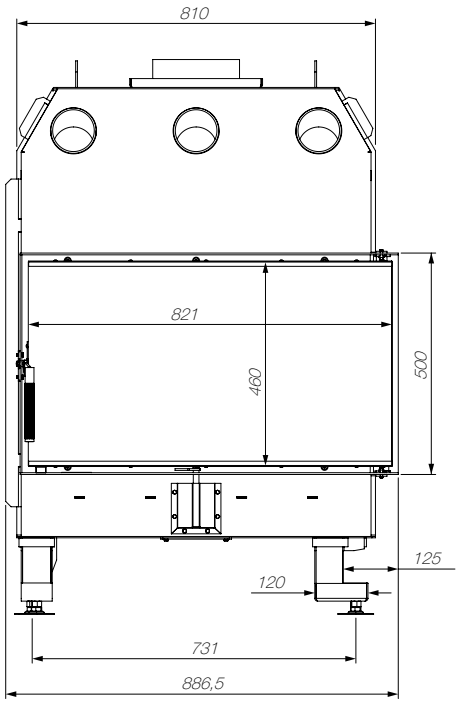

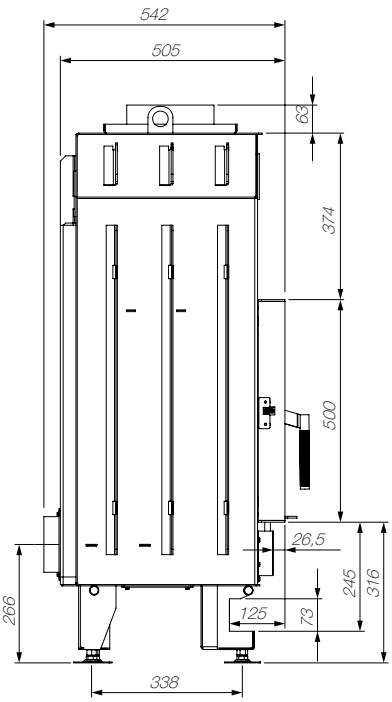

SAVEN ENERGY **85**X**50**X**47R** 17.0 KW ECO

M A D E I N U A

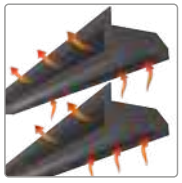

≥ 1275 cm²

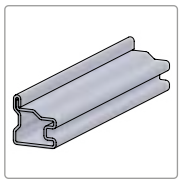

UA НАДМІЦНИЙ ЦІЛЬНОГНУТИЙ СТАЛЕВИЙ ДВЕРНИЙ ПРОФІЛЬ / **EN** EXTRA STRONG STEEL DOOR PROFILE / **RU** СВЕРХПРОЧНЫЙ ЦЕЛЬНОГНУТЫЙ СТАЛЬНОЙ ДВЕРНОЙ ПРОФИЛЬ / **PL** WZMOCNIONY STALOWY PROFIL DRZWIOWY / **RO** PROFIL DE UȘĂ DURABIL

UA СКЛО
EN GLASS
RU СТЕКЛО
PL SZYBA
RO STICLĂ

SCHOTT ROBAX®

UA ШАМОТ / ТОВЩИНА 35 ММ
EN FIRECLAY / THICKNESS 35 MM
RU ШАМОТ / ТОЛЩИНА 35 ММ
PL SZAMOT / GRUBOŚĆ 35 MM
RO ȘAMOTA / GROSIME 35 MM

UA РЕГУЛЮВАННЯ ІНТЕНСИВНОСТІ ГОРІННЯ / **EN** BURNING INTENSITY CONTROL / **RU** РЕГУЛИРОВАНИЕ ИНТЕНСИВНОСТИ ГОРЕНИЯ / **PL** REGULACJA INTENSYWNOŚCI SPALANIA / **RO** CONTROLUL INTENSITĂȚII COMBUSTIEI

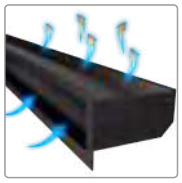

≥ 850 cm²

UA НІЖКИ, ЩО РЕГУЛЮЮТЬСЯ / ЛЕГКИЙ МОНТАЖ КАМІННИХ ВЕНТИЛЯЦІЙНИХ РЕШІТОК SAVEN / **EN** EASY INSTALLATION SAVEN FIREPLACE VENTILATION GRILLS / **RU** РЕГУЛИРУЕМЫЕ НОЖКИ / ЛЕГКИЙ МОНТАЖ ВЕНТИЛЯЦИОННЫХ РЕШЕТОК ДЛЯ КАМИНА SAVEN / **PL** REGULOWANE NÓŻKI / ŁATWY MONTAŻ WENTYLACYJNYCH KRATEK KOMINKOWYCH SAVEN / **RO** PICIURI REGLABILE / INSTALARE FACILĂ PENTRU GRILELE DE VENTILAȚIE SAVEN

UA НИЖНЄ АБО ЗАДНЄ ПІДВЕДЕННЯ ПОВІТРЯ ЗЗОВНІ / **EN** BOTTOM OR REAR EXTERNAL AIR SUPPLY / **RU** НИЖНЯЯ ИЛИ ЗАДНЯЯ ПОДАЧА ВОЗДУХА СНАРУЖИ / **PL** DOLNE LUB TYLNE DOPROWADZENIE POWIETRZA Z ZEWNĄTRZ / **RO** ADMISIE AER PE CALE INFERIOARĂ ȘI PE CALE POSTERIOARĂ

SE/**85**/**50**/**47**/**L**

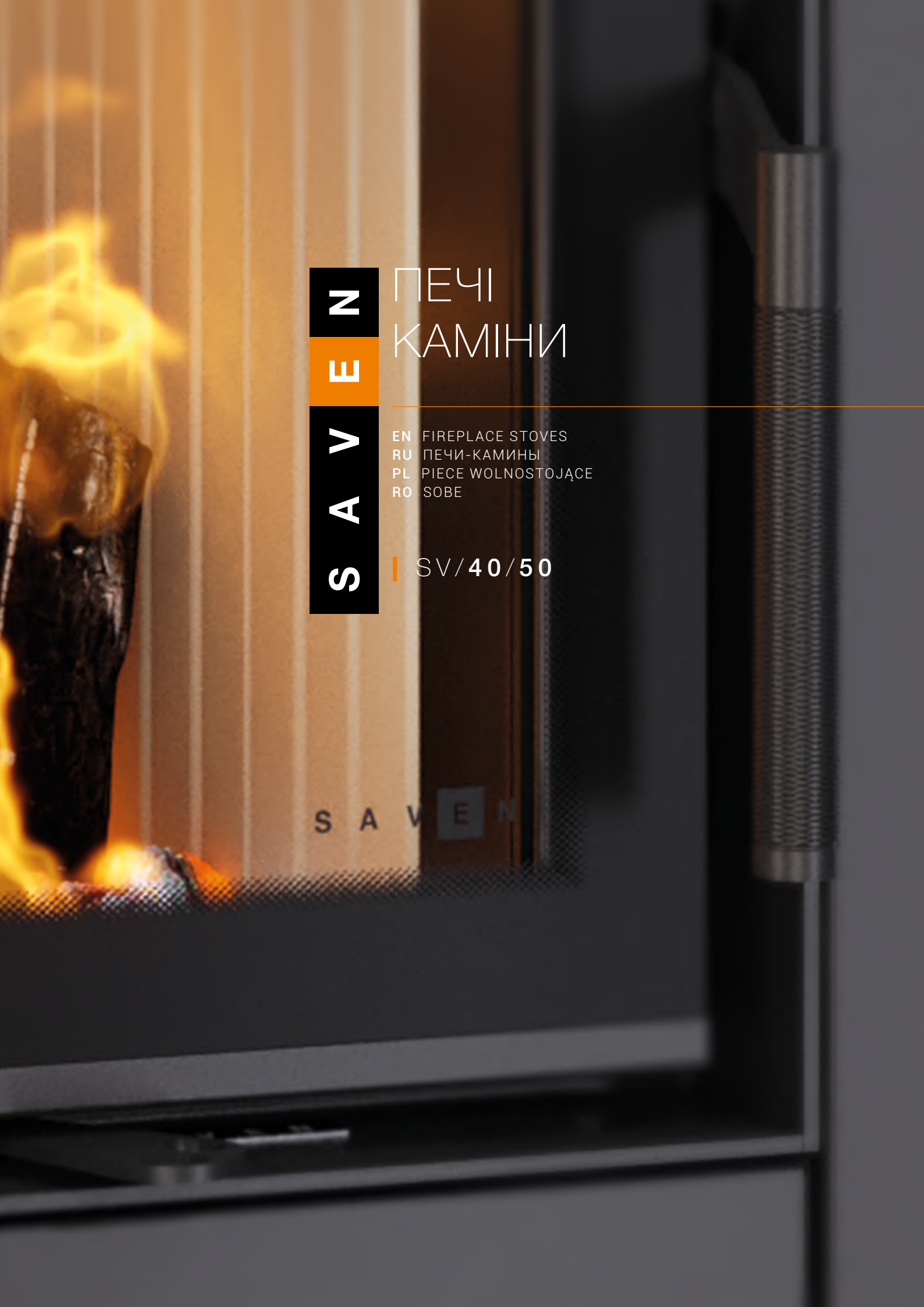

ПЕЧІ КАМІНИ

EN FIREPLACE STOVES
RU ПЕЧИ-КАМИНЫ
PL PIECE WOLNOSTOJĄCE
RO SOBE

SV/**40**/**50**

SAVEN

SV/40/50

10	kW
500 / 1226 / 520	
135	KG
≈ 80	%
Ø 150	
357 / 460 / 4	
100 m² / 250 m³	m²
✓ Ø 80	
✓	
✓	
✓	
✓	
A	
MAX L 400	

DETAILS

SAVEN.UA

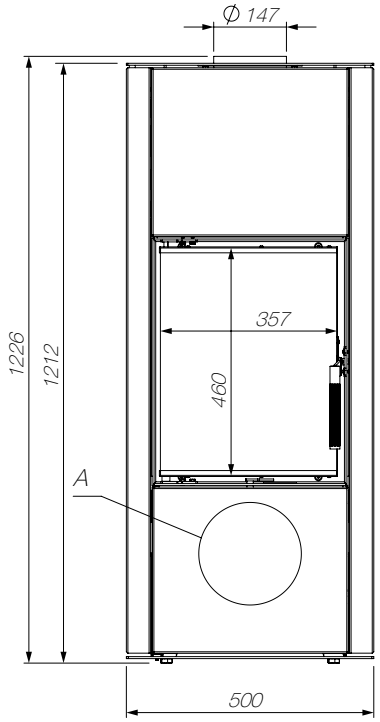

A (1 : 5)

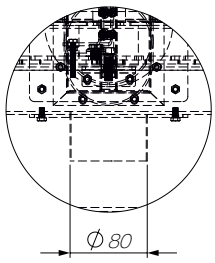

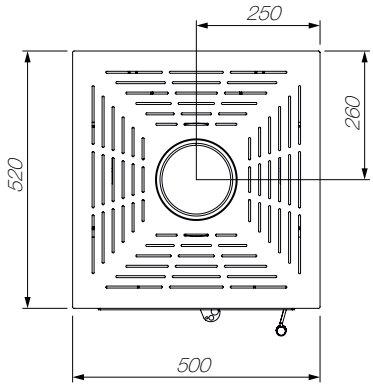

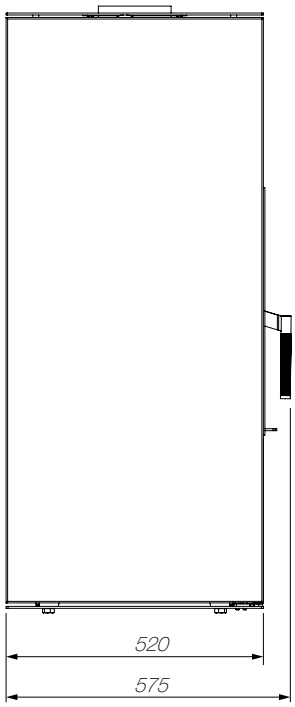

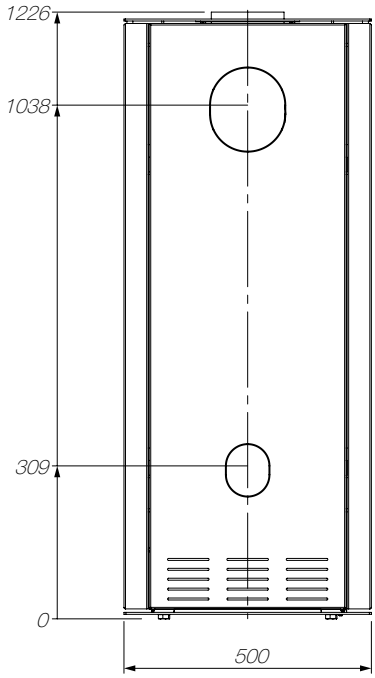

SAVEN **VATRA 40X50** 10.0 KW

M A D E I N U A

UA МОЖЛИВІСТЬ ВЕРХНЬОГО АБО ЗАДНЬОГО ПІДКЛЮЧЕННЯ ДО ДИМОХОДУ / **EN** FLUE EXIT OPTIONS: TOP AND REAR / **RU** ВОЗМОЖНОСТЬ ВЕРХНЕГО ИЛИ ЗАДНЕГО ПОДКЛЮЧЕНИЯ К ДЫМОХОДУ / **PL** MOŻLIWOŚĆ PODŁĄCZENIA WYLOTU SPALIN OD GÓRY LUB OD TYŁU / **RO** OPȚIUNE RACORDARE PRIN PARTEA SUPERIOARĂ SAU POSTERIOARĂ LA COȘUL DE FUM

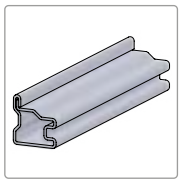

UA НАДМІЦНИЙ ЦІЛЬНОГНУТИЙ СТАЛЕВИЙ ДВЕРНИЙ ПРОФІЛЬ / **EN** EXTRA STRONG STEEL DOOR PROFILE / **RU** СВЕРХПРОЧНЫЙ ЦЕЛЬНОГНУТЫЙ СТАЛЬНОЙ ДВЕРНОЙ ПРОФИЛЬ / **PL** WZMOCNIONY STALOWY PROFIL DRZWIOWY / **RO** PROFIL DE UȘĂ DURABIL

UA СКЛО
EN GLASS
RU СТЕКЛО
PL SZYBA
RO STICLĂ

SCHOTT ROBAX®

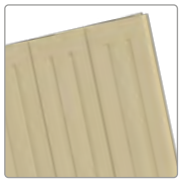

UA ШАМОТ / ТОВЩИНА 35 ММ
EN FIRECLAY / THICKNESS 35 MM
RU ШАМОТ / ТОЛЩИНА 35 ММ
PL SZAMOT / GRUBOŚĆ 35 MM
RO ȘAMOTA / GROSIME 35 MM

UA РЕГУЛЮВАННЯ ІНТЕНСИВНОСТІ ГОРІННЯ / **EN** BURNING INTENSITY CONTROL / **RU** РЕГУЛИРОВАНИЕ ИНТЕНСИВНОСТИ ГОРЕНИЯ / **PL** REGULACJA INTENSYWNOŚCI SPALANIA / **RO** CONTROLUL INTENSITĂȚII COMBUSTIEI

UA НИЖНЄ АБО ЗАДНЄ ПІДВЕДЕННЯ ПОВІТРЯ ЗЗОВНІ / **EN** BOTTOM OR REAR EXTERNAL AIR SUPPLY / **RU** НИЖНЯЯ ИЛИ ЗАДНЯЯ ПОДАЧА ВОЗДУХА СНАРУЖИ / **PL** DOLNE LUB TYLNE DOPROWADZENIE POWIETRZA Z ZEWNĄTRZ / **RO** ADMISIE AER PE CALE INFERIOARĂ ȘI PE CALE POSTERIOARĂ

Decorating with White
PETER CAREY
the tax inspector
Janet Fitch
white oleander
Ernest Hemingway
Andrew Zuckerman
Bird
YOUNG HOUSE
the interior design
1100 Decorative Designs
TEXTILE DESIGNS
charity girl
michael lowenthal

S A V E N . U A

SAVEN

M A D E I N U K R A I N E

SAVING ENERGY	SE/60/50	SE/70/50	SE/80/50	SE/90/50
UA НОМІНАЛЬНА ПОТУЖНІСТЬ / **EN** NOMINAL HEAT OUTPUT / **RU** НОМИНАЛЬНАЯ МОЩНОСТЬ / **PL** MOC NOMINALNA / **RO** PUTERE NOMINALĂ **(kW)**	14.5	15.1	17.0	19.0
UA ЗОВНІШНІ РОЗМІРИ / **EN** DIMENSIONS / **RU** ГАБАРИТЫ / **PL** WYMIARY ZEWNĘTRZNE / **RO** DIMENSIUNI **L / H / W (mm)**	661 / 1180 / 506	762,5 / 1180 / 506	864 / 1180 / 506	965.5 / 1180 / 506
UA ВАГА / **EN** WEIGHT / **RU** ВЕС / **PL** WAGA / **RO** GREUTATE **(kg)**	182	194	210	230
UA ККД / **EN** EFFICIENCY / **RU** КПД / **PL** SPRAWNOŚĆ CIEPLNA / **RO** RANDAMENTUL **(%)**	78.1	78.1	81.2	82.4
UA ДІАМЕТР ДИМОХОДУ / **EN** FLUE PIPE DIAMETER / **RU** ДИАМЕТР ДЫМОХОДА / **PL** ŚREDNICA PRZEWODU KOMINOWEGO / **RO** DIAMETRU EVACUARE **(mm)**	∅ 150	∅ 180	∅ 200	∅ 200
UA РОЗМІРИ СКЛА / **EN** GLASS DIMENSION / **RU** РАЗМЕРЫ СТЕКЛА / **PL** WYMIARY SZYBY / **RO** DIMENSIUNI STICLĂ **L / H / s (mm)**	560 / 460 / 4	661 / 460 / 4	763 / 460 / 4	864 / 460 / 4
UA ПЛОЩА ОБІГРІВУ / **EN** HEATING CAPACITY / **RU** ПЛОЩАДЬ ОБОГРЕВА / **PL** ZDOLNOŚĆ GRZEWCZA / **RO** CAPACITATE INCĂLZIRE **(m² / m³)**	145 m² / 363 m³	151 m² / 377 m³	170 m² / 425 m³	190 m² / 475 m³
UA СИСТЕМА «ЧИСТЕ СКЛО» / **EN** «CLEAN GLASS» SYSTEM / **RU** СИСТЕМА «ЧИСТОЕ СТЕКЛО» / **PL** SYSTEM «CZYSTEJ SZYBY» / **RO** SISTEMUL «STICLĂ CURATĂ»	✓	✓	✓	✓
UA МОЖЛИВІСТЬ ВЕРХНЬОГО АБО ЗАДНЬОГО ПІДКЛЮЧЕННЯ ДО ДИМОХОДУ / **EN** FLUE EXIT OPTIONS: TOP AND REAR / **RU** ВОЗМОЖНОСТЬ ВЕРХНЕГО ИЛИ ЗАДНЕГО ПОДКЛЮЧЕНИЯ К ДЫМОХОДУ / **PL** MOŻLIWOŚĆ PODŁĄCZENIA WYLOTU SPALIN OD GÓRY LUB OD TYŁU / **RO** OPȚIUNE RACORDARE PRIN PARTEA SUPERIOARĂ SAU POSTERIOARĂ LA COȘUL DE FUM	✓	✓	✓	✓
UA ПОДАЧА ПОВІТРЯ ЗЗОВНІ / **EN** EXTERNAL AIR SUPPLY / **RU** ПОДАЧА ВОЗДУХА ИЗВНЕ / **PL** DOPROWADZENIE POWIETRZA Z ZEWNĄTRZ / **RO** ADMISIE AER EXTERIOR	✓	✓	✓	✓
UA ПОДВІЙНИЙ ДОПАЛ / **EN** DOUBLE COMBUSTION / **RU** ДВОЙНОЙ ДОЖИГ / **PL** DOPALANIE SPALIN / **RO** DUBLA COMBUSTIE	✓	✓	✓	✓
UA СУМІСНІСТЬ З РЕКУПЕРАЦІЄЮ / **EN** COMPATIBLE WITH RECUPERATION / **RU** СОВМЕСТИМОСТЬ С РЕКУПЕРАЦИЕЙ / **PL** PRZYSTOSOWANY DO REKUPERACJI / **RO** COMPATIBIL CU RECUPERARE	✓	✓	✓	✓
UA ВІДПОВІДНІСТЬ НОРМАМ EKOPROJEKT (ECODESIGN) / **EN** COMPLIANCE WITH ECODESIGN REQUIREMENTS / **RU** СООТВЕТСТВИЕ НОРМАМ EKOPROJEKT (ECODESIGN) / **PL** ZGODNOŚĆ ZE STANDARDAMI EKOPROJEKTU (ECODESIGN) / **RO** CONFORMITATEA CU STANDARDELE PROIECTARE ECOLOGICĂ (ECODESIGN)	✓	✓	✓	✓
UA КЛАС ЕНЕРГОЕФЕКТИВНОСТІ / **EN** ENERGY CLASS / **RU** КЛАСС ЭНЕРГОЭФФЕКТИВНОСТИ / **PL** KLASA EFEKTYWNOŚCI ENERGETYCZNEJ / **RO** CLASA DE EFICIENȚĂ ENERGETICĂ	A	A	A+	A+
UA РЕКОМЕНДОВАНА ПЛОЩА ПОПЕРЕЧНОГО ПЕРЕРІЗУ ВИХІДНИХ ВЕНТИЛЯЦІЙНИХ РЕШІТОК / ВХІДНИХ ВЕНТИЛЯЦІЙНИХ РЕШІТОК / **EN** RECOMMENDED VENTILATION AREA OF THE AIR OUTLET GRILLS / INTAKE GRILLS / **RU** РЕКОМЕНДУЕМАЯ ПЛОЩАДЬ ПОПЕРЕЧНОГО СЕЧЕНИЯ ВЫХОДНЫХ ВЕНТИЛЯЦИОННЫХ РЕШЕТОК / ВХОДНЫХ ВЕНТИЛЯЦИОННЫХ РЕШЕТОК / **PL** MINIMALNE WYMAGANE POLE CZYNNE KRATEK WYLOTOWYCH / WLOTOWYCH / **RO** SUPRAFAȚA RECOMANDATĂ A SECȚIUNII TRANSVERSALE A GRILELOR DE VENTILAȚIE DE IEȘIRE / INTRARE **(≥ cm²)**	≥ 1090 cm² ≥ 725 cm²	≥ 1135 cm² ≥ 755 cm²	≥ 1275 cm² ≥ 855 cm²	≥ 1425 cm² ≥ 950 cm²
UA ПАЛИВО / **EN** FUEL / **RU** ТОПЛИВО / **PL** OPAŁ / **RO** COMBUSTIBIL **MAX L (mm)**	MAX L 500	MAX L 600	MAX L 700	MAX L 800
UA ШАМОТ / ТОВЩИНА 35 ММ / **EN** FIRECLAY / THICKNESS 35 MM / **RU** ШАМОТ / ТОЛЩИНА 35 ММ / **PL** SZAMOT / GRUBOŚĆ 35 MM / **RO** ȘAMOTA / GROSIME 35 MM	✓	✓	✓	✓
UA НИЖНЄ АБО ЗАДНЄ ПІДВЕДЕННЯ ПОВІТРЯ ЗЗОВНІ **(mm)** / **EN** BOTTOM OR REAR EXTERNAL AIR SUPPLY **(mm)** / **RU** НИЖНЯЯ ИЛИ ЗАДНЯЯ ПОДАЧА ВОЗДУХА СНАРУЖИ **(mm)** / **PL** DOLNE LUB TYLNE DOPROWADZENIE POWIETRZA Z ZEWNĄTRZ **(mm)** / **RO** ADMISIE AER PE CALE INFERIOARĂ ȘI PE CALE POSTERIOARĂ **(mm)**	∅ 100 ✓	∅ 100 ✓	∅ 125 ✓	∅ 125 ✓

SE/**65/50/47/L**	SE/**65/50/47/R**	SE/**75/50/47/L**	SE/**75/50/47/R**	SE/**85/50/47/L**	SE/**85/50/47/R**	SV/**40/50**
14.5	14.5	15.1	15.1	17.0	17.0	10.0
684 / 1253 / 542	684 / 1253 / 542	785 / 1253 / 542	785 / 1253 / 542	886.5 / 1253 / 542	886.5 / 1253 / 542	500 / 1226 / 520
173	173	190	190	206	206	135
79.7	79.7	79.3	79.3	78.8	78.8	≈ 80
∅ 180	∅ 180	∅ 200	∅ 200	∅ 200	∅ 200	∅ 150
618 / 460 / 4 436 / 460 / 4	618 / 460 / 4 436 / 460 / 4	720 / 460 / 4 436 / 460 / 4	720 / 460 / 4 436 / 460 / 4	821 / 460 / 4 436 / 460 / 4	821 / 460 / 4 436 / 460 / 4	357 / 460 / 4
145 m² / 363 m³	145 m² / 363 m³	151 m² / 377 m³	151 m² / 377 m³	170 m² / 425 m³	170 m² / 425 m³	100 m² / 250 m³
✓	✓	✓	✓	✓	✓	✓
✓	✓	✓	✓	✓	✓	✓
✓	✓	✓	✓	✓	✓	✓
✓	✓	✓	✓	✓	✓	✓
✓	✓	✓	✓	✓	✓	✓
✓	✓	✓	✓	✓	✓	✓
A	A	A	A	A	A	A
≥ 1090 cm² ≥ 725 cm²	≥ 1090 cm² ≥ 725 cm²	≥ 1135 cm² ≥ 755 cm²	≥ 1135 cm² ≥ 755 cm²	≥ 1275 cm² ≥ 850 cm²	≥ 1275 cm² ≥ 850 cm²	–
MAX L 400	MAX L 400	MAX L 500	MAX L 500	MAX L 600	MAX L 600	MAX L 400
✓	✓	✓	✓	✓	✓	✓
∅ 100	∅ 100	∅ 125	∅ 125	∅ 125	∅ 125	∅ 80
✓	✓	✓	✓	✓	✓	✓

SAVEN

ВЕНТИЛЯЦІЙНІ РЕШІТКИ ДЛЯ КАМІНА

EN VENTILATION GRILLES FOR FIREPLACES
RU ВЕНТИЛЯЦИОННЫЕ РЕШЕТКИ ДЛЯ КАМИНА
PL KRATKI WENTYLACYJNE KOMINKOWE
RO GRILE DE VENTILAȚIE PENTRU ȘEMINEU

CLASSIC
LOFT
LOFT ANGLE

UA ВСТАНОВЛЮЮЧИ ВЕНТИЛЯЦІЙНУ РЕШІТКУ ДЛЯ КАМІНА SAVEN CLASSIC, СЛІД ПАМ'ЯТАТИ ПРО ПРАВИЛЬНЕ ЇЇ РОЗМІЩЕННЯ / Це дозволить забезпечити правильну конвекцію (забір холодного та віддачу теплого повітря), відповідно правильну роботу камінної топки SAVEN.

EN WHEN INSTALLING THE VENTILATION GRILLE FOR FIREPLACE SAVEN CLASSIC, SHOULD BE REMEMBERED OF ITS CORRECT LOCATION / This will ensure proper convection (intake of cold air and return of warm air), respectively the proper operation of the SAVEN fireplace insert.

RU УСТАНАВЛИВАЯ ВЕНТИЛЯЦИОННУЮ РЕШЕТКУ SAVEN CLASSIC, СЛЕДУЕТ ПОМНИТЬ О ПРАВИЛЬНОМ ЕЕ РАСПОЛОЖЕНИИ / Это позволит обеспечить правильную конвекцию (забор холодного и отдачу теплого воздуха) и, следовательно, правильную работу каминной топки SAVEN.

PL PODCZAS MONTAŻU KRATKI SAVEN CLASSIC NALEŻY PAMIĘTAĆ O JEJ PRAWIDŁOWYM UMIESZCZENIU / Zapewni to prawidłową konwekcję (wlot zimnego powietrza i wylot ciepłego powietrza) a tym samym prawidłową pracę wkładu kominkowego SAVEN.

RO ATUNCI CÂND INSTALAȚI GRILA DE VENTILAȚIE SAVEN CLASSIC, NU UITAȚI SĂ O POZIȚIONAȚI CORECT / Acest lucru va asigura o convecție corectă (admisie de aer rece și evacuare de aer cald) și, prin urmare, funcționarea corectă a șemineelor SAVEN.

CLASSIC

UA ВЕНТИЛЯЦІЙНІ РЕШІТКИ ДЛЯ КАМІНА / **EN** VENTILATION GRILLES FOR FIREPLACES / **RU** ВЕНТИЛЯЦИОННЫЕ РЕШЕТКИ ДЛЯ КАМИНА / **PL** KRATKI WENTYLACYJNE KOMINKOWE / **RO** GRILE DE VENTILAȚIE PENTRU ŞEMINEU

Чорний
Black
Черный
Czarny
Negru

Графітовий
Graphite
Графитовый
Grafitowy
Grafit

Білий
White
Белый
Biały
Alb

Кремовий
Cream
Кремовый
Kremowy
Crem

Модель Model	Зовнішні розміри решіток Face outer dimensions Внешние размеры решеток Wymiary zewnętrzne kratki Dimensiunile exterioare **AxB [mm]**	Площа потоку повітря Air flow in Площадь потока воздуха Obszar przepływu powietrza Volumul de aer **[cm²]**
11 / 17	104 / 168	64
11 / 24	104 / 234	99
17 / 17	168 / 168	139
17 / 30	168 / 299	294
17 / 37	168 / 368	375
17 / 49	168 / 479	506

CLASSIC

UA ВЕНТИЛЯЦІЙНІ РЕШІТКИ ДЛЯ КАМІНА З ЖАЛЮЗІ / **EN** VENTILATION GRILLES FOR FIREPLACES WITH BLINDS / **RU** ВЕНТИЛЯЦИОННЫЕ РЕШЕТКИ ДЛЯ КАМИНА С ЖАЛЮЗИ / **PL** KRATKI WENTYLACYJNE KOMINKOWE Z ŻALUZJĄ / **RO** GRILE DE VENTILAȚIE PENTRU ŞEMINEU CU JALUZELE

Чорний
Black
Черный
Czarny
Negru

Графітовий
Graphite
Графитовый
Grafitowy
Grafit

Білий
White
Белый
Biały
Alb

Кремовий
Cream
Кремовый
Kremowy
Crem

Модель Model	Зовнішні розміри решіток Face outer dimensions Внешние размеры решеток Wymiary zewnętrzne kratki Dimensiunile exterioare **AxB [mm]**	Площа потоку повітря Air flow in Площадь потока воздуха Obszar przepływu powietrza Volumul de aer **[cm²]**
17 / 17	168 / 168	139
17 / 30	168 / 299	294
17 / 37	168 / 368	375
17 / 49	168 / 479	506

Чорний
Black
Черный
Czarny
Negru

Графітовий
Graphite
Графитовый
Grafitowy
Grafit

Кремовий
Cream
Кремовый
Kremowy
Crem

Білий
White
Белый
Biały
Alb

UA ВЕНТИЛЯЦІЙНІ РЕШІТКИ ДЛЯ КАМІНА / **EN** VENTILATION GRILLES FOR FIREPLACES / **RU** ВЕНТИЛЯЦИОННЫЕ РЕШЕТКИ ДЛЯ КАМИНА / **PL** KRATKI WENTYLACYJNE KOMINKOWE / **RO** GRILE DE VENTILAȚIE PENTRU ȘEMINEU

Модель Model	Зовнішні розміри решіток Face outer dimensions Внешние размеры решеток Wymiary zewnętrzne kratki Dimensiunile exterioare **AxB [mm]**	Площа потоку повітря Air flow in Площадь потока воздуха Obszar przepływu powietrza Volumul de aer **[cm²]**
60 / 400	64 / 404	111
60 / 600	64 / 604	171
60 / 800	64 / 804	231
60 / 1000	64 / 1004	291
90 / 400	94 / 404	222
90 / 600	94 / 604	342
90 / 800	94 / 804	462
90 / 1000	94 / 1004	582

LOFT
EN UPPER / HOLES DOWN
LOWER / HOLES UP
UA ВЕРХНЯ / ОТВОРИ ВНИЗ
НИЖНЯ / ОТВОРИ ВВЕРХ
RU ВЕРХНЯЯ / ОТВЕРСТИЯ ВНИЗ
НИЖНЯЯ / ОТВЕРСТИЯ ВВЕРХ
RO SUPERIOARĂ / GĂURI ÎN JOS
PARTEA DE JOS / GĂURI ÎN SUS
PL GÓRNA / OTWORY NA DÓŁ
DOLNA / OTWORY W GÓRĘ

LOFT
UA НИЖНЯ / ОТВОРИ ВВЕРХ
ВЕРХНЯ / ОТВОРИ ВНИЗ
EN LOWER / HOLES UP
UPPER / HOLES DOWN
RU НИЖНЯЯ / ОТВЕРСТИЯ ВВЕРХ
ВЕРХНЯЯ / ОТВЕРСТИЯ ВНИЗ
PL DOLNA / OTWORY W GÓRĘ
GÓRNA / OTWORY W DÓŁ
RO PARTEA DE JOS / GĂURI ÎN SUS
SUPERIOARĂ / GĂURI ÎN JOS

UA **ВСТАНОВЛЮЮЧИ ВЕНТИЛЯЦІЙНУ РЕШІТКУ ДЛЯ КАМІНА SAVEN LOFT, СЛІД ПАМ'ЯТАТИ ПРО ПРАВИЛЬНЕ ЇЇ РОЗМІЩЕННЯ**
Якщо встановити решітку над камінною топкою – внутрішній отвір має бути направлений вниз, якщо під камінною топкою – внутрішній отвір повинен бути направлений вгору. Це дозволить забезпечити правильну конвекцію камінної топки SAVEN.

EN **WHEN INSTALLING THE VENTILATION GRILLE SAVEN LOFT FOR FIREPLACE INSERT, SHOULD BE REMEMBERED OF ITS CORRECT LOCATION**
If you install a grille over the fireplace insert – the inner hole should be directed downwards, if under the fireplace insert – the inner the hole should be directed upwards. This will ensure the correct convection of the fireplace insert SAVEN.

RU **ПРИ УСТАНОВКЕ ВЕНТИЛЯЦИОННОЙ РЕШЕТКИ ДЛЯ КАМИНА SAVEN LOFT СЛЕДУЕТ ПОМНИТЬ О ПРАВИЛЬНОМ ЕЕ РАСПОЛОЖЕНИИ**
Усли установить решетку над каминной топкой — внутреннее отверстие должно быть направлено вниз, если под каминной топкой — внутреннее отверстие должно быть направлено вверх. Это позволит обеспечить правильную конвекцию каминной топки SAVEN.

PL **PODCZAS MONTAŻU KRATKI SAVEN LOFT NALEŻY PAMIĘTAĆ O JEJ PRAWIDŁOWYM UMIESZCZENIU**
W przypadku montażu kratki nad kominkiem — otwór wewnętrzny powinien być skierowany w dół, jeśli pod kominkiem — wewnętrzny otwór powinien być skierowany do góry. Zapewni to odpowiednią konwekcję wkładu kominkowego SAVEN.

RO **ATUNCI CÂND INSTALAȚI O GRILĂ DE VENTILAȚIE LOFT PENTRU ȘEMINEU SAVEN, ACORDAȚI ATENȚIE POZIȚIONĂRII CORECTE A ACESTEIA**
Daca instalați o grilă deasupra șemineului - gaura interioară ar trebui să fie direcționată în jos, în cazul în care grila este instalată sub șemineu - gaura trebuie îndreptată in sus. Acest mod de instalare va asigura convecția corecta pentru semineul SAVEN.

LOFT ANGLE

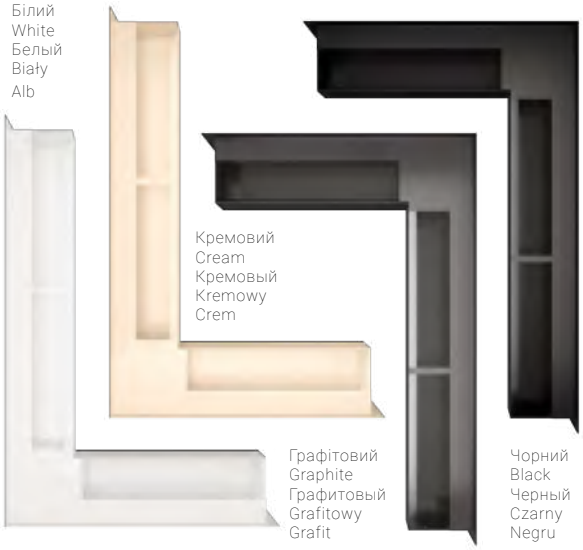

UA ВЕНТИЛЯЦІЙНІ РЕШІТКИ ДЛЯ КАМІНА / **EN** VENTILATION GRILLES FOR FIREPLACES / **RU** ВЕНТИЛЯЦИОННЫЕ РЕШЕТКИ ДЛЯ КАМИНА / **PL** KRATKI WENTYLACYJNE KOMINKOWE / **RO** GRILE DE VENTILAȚIE PENTRU ȘEMINEU

Сторона Side Strona Latură	Модель Model	Зовнішні розміри решіток Face outer dimensions Внешние размеры решеток Wymiary zewnętrzne kratki Dimensiunile exterioare **AxB [mm]**	Площа потоку повітря Air flow in Площадь потока воздуха Obszar przepływu powietrza Volumul de aer **[cm²]**
NL	60 / 400 / 600	64 / 402 / 602	232.2
NL	60 / 600 / 800	64 / 602 / 802	352.2
NP	60 / 600 / 400	64 / 602 / 402	232.2
NP	60 / 800 / 600	64 / 802 / 602	352.2
NL	90 / 400 / 600	94 / 402 / 602	464.4
NL	90 / 600 / 800	94 / 602 / 802	704.4
NP	90 / 600 / 400	94 / 602 / 402	464.4
NP	90 / 800 / 600	94 / 802 / 602	704.4

LOFT ANGLE / **NL**
UA **ВЕРХНЯ ЛІВА** / ОТВОРИ ВНИЗ
НИЖНЯ ПРАВА / ОТВОРИ ВВЕРХ
EN **UPPER LEFT** / HOLES DOWN
LOWER RIGHT / HOLES UP
RU **ВЕРХНЯЯ ЛЕВАЯ** / ОТВЕРСТИЯ ВНИЗ
НИЖНЯЯ ПРАВАЯ / ОТВЕРСТИЯ ВВЕРХ
PL **GÓRNA LEWA** / OTWORY W DÓŁ
DOLNA PRAWA / OTWORY W GÓRĘ
RO **STÂNGA SUS** / GĂURI ÎN JOS
DREAPTA JOS / GĂURI ÎN SUS

LOFT ANGLE / **NP**
UA **ВЕРХНЯ ПРАВА** / ОТВОРИ ВНИЗ
НИЖНЯ ЛІВА / ОТВОРИ ВВЕРХ
EN **UPPER RIGHT** / HOLES DOWN
LOWER LEFT / HOLES UP
RU **ВЕРХНЯЯ ПРАВАЯ** / ОТВЕРСТИЯ ВНИЗ
НИЖНЯЯ ЛЕВАЯ / ОТВЕРСТИЯ ВВЕРХ
PL **GÓRNA PRAWA** / OTWORY W DÓŁ
DOLNA LEWA / OTWORY W GÓRĘ
RO **DREAPTA SUS** / GĂURI ÎN JOS
STÂNGA JOS / GĂURI ÎN SUS

LOFT ANGLE / **NP**
UA **ВЕРХНЯ ПРАВА** / ОТВОРИ ВНИЗ
НИЖНЯ ЛІВА / ОТВОРИ ВВЕРХ
EN **UPPER RIGHT** / HOLES DOWN
LOWER LEFT / HOLES UP
RU **ВЕРХНЯЯ ПРАВАЯ** / ОТВЕРСТИЯ ВНИЗ
НИЖНЯЯ ЛЕВАЯ / ОТВЕРСТИЯ ВВЕРХ
PL **GÓRNA PRAWA** / OTWORY W DÓŁ
DOLNA LEWA / OTWORY W GÓRĘ
RO **DREAPTA SUS** / GĂURI ÎN JOS
STÂNGA JOS / GĂURI ÎN SUS

LOFT ANGLE / **NL**
UA **ВЕРХНЯ ЛІВА** / ОТВОРИ ВНИЗ
НИЖНЯ ПРАВА / ОТВОРИ ВВЕРХ
EN **UPPER LEFT** / HOLES DOWN
LOWER RIGHT / HOLES UP
RU **ВЕРХНЯЯ ЛЕВАЯ** / ОТВЕРСТИЯ ВНИЗ
НИЖНЯЯ ПРАВАЯ / ОТВЕРСТИЯ ВВЕРХ
PL **GÓRNA LEWA** / OTWORY W DÓŁ
DOLNA PRAWA / OTWORY W GÓRĘ
RO **STÂNGA SUS** / GĂURI ÎN JOS
DREAPTA JOS / GĂURI ÎN SUS

UA ВСТАНОВЛЮЮЧИ ВЕНТИЛЯЦІЙНУ РЕШІТКУ ДЛЯ КАМІНА SAVEN LOFT ANGLE, СЛІД ПАМ'ЯТАТИ ПРО ПРАВИЛЬНЕ ЇЇ РОЗМІЩЕННЯ
Якщо встановити решітку над камінною топкою – внутрішній отвір має бути направлений вниз, якщо під камінною топкою – внутрішній отвір повинен бути направлений вгору. Це дозволить забезпечити правильну конвекцію камінної топки SAVEN.

EN WHEN INSTALLING THE VENTILATION GRILLE SAVEN LOFT ANGLE FOR FIREPLACE INSERT, SHOULD BE REMEMBERED OF ITS CORRECT LOCATION
If you install a grille over the fireplace insert – the inner hole should be directed downwards, if under the fireplace insert – the inner the hole should be directed upwards. This will ensure the correct convection of the fireplace insert SAVEN.

RU ПРИ УСТАНОВКЕ ВЕНТИЛЯЦИОННОЙ РЕШЕТКИ ДЛЯ КАМИНА SAVEN LOFT ANGLE СЛЕДУЕТ ПОМНИТЬ О ПРАВИЛЬНОМ ЕЕ РАСПОЛОЖЕНИИ
Усли установить решетку над каминной топкой — внутреннее отверстие должно быть направлено вниз, если под каминной топкой — внутреннее отверстие должно быть направлено вверх. Это позволит обеспечить правильную конвекцию каминной топки SAVEN.

PL PODCZAS MONTAŻU KRATKI SAVEN LOFT ANGLE NALEŻY PAMIĘTAĆ O JEJ PRAWIDŁOWYM UMIESZCZENIU
W przypadku montażu kratki nad kominkiem — otwór wewnętrzny powinien być skierowany w dół, jeśli pod kominkiem — wewnętrzny otwór powinien być skierowany do góry. Zapewni to odpowiednią konwekcję wkładu kominkowego SAVEN.

RO ATUNCI CÂND INSTALAȚI O GRILĂ DE VENTILAȚIE LOFT ANGLE PENTRU ȘEMINEU SAVEN, ACORDAȚI ATENȚIE POZIȚIONĂRII CORECTE A ACESTEIA
Daca instalați o grilă deasupra șemineului - gaura interioară ar trebui să fie direcționată în jos, în cazul în care grila este instalată sub șemineu - gaura trebuie îndreptată in sus. Acest mod de instalare va asigura convecția corecta pentru semineul SAVEN.

ЮРИДИЧНА ІНФОРМАЦІЯ / LEGAL NOTICE / ЮРИДИЧЕСКАЯ ИНФОРМАЦИЯ / INFORMACJE PRAWNE / INFORMAȚII LEGALE

UA
Каталог продукції Торговельної марки SAVEN створено з метою ознайомлення з актуальним на момент його створення асортиментом продукції TM SAVEN. Каталог має виключно демонстративний та орієнтовний характер.

Компанія SAVEN залишає за собою право, без обов'язкового повідомлення споживача, вносити зміни в конструкцію виробів для поліпшення їх технологічних, естетичних і експлуатаційних характеристик, що, однак, не погіршують якість товару, а також змінювати дизайн упакування. У зв'язку з цим вигляд виробів (зображення, колір та описи) можуть незначно відрізнятися від представлених в каталозі.
Для того, щоб ознайомитися з актуальною пропозицією та фактичними параметрами продуктів TM SAVEN просимо зв'язатися безпосередньо з компанією, або з її уповноваженим представником.

Торгова марка, найменування продуктів, вміст каталогу (тексти, зображення, графіка), а також усі його фрагменти, назва компанії та логотип SAVEN, що використовуються в каталозі, є власністю компанії SAVEN і всі права на них захищені. Використовувати ці елементи можна тільки після письмової згоди компанії.

EN
The SAVEN TM product catalog was created for the purpose of familiarization with the current range of products at the time the catalog was created. The catalog has an exclusively demonstrative and indicative nature.

The SAVEN company reserves the right, without mandatory notice to the consumer, to make changes in the design of the products to improve their technological, aesthetic and operational characteristics, which, however, do not impair the quality of the product, as well as to change the packaging design. In this regard, the appearance of the products (images, color and descriptions) may slightly differ from those presented in the catalog. In order to receive an actual offer and actual parameters of TM SAVEN products, please contact the company directly or its authorized representative.

The trademark, product names, catalog content (texts, images, graphics), as well as all its fragments, company name and SAVEN logo used in the catalog are the property of SAVEN and all rights are reserved. The use of these elements is possible only after the written consent of the company.

RU
Каталог продукции Торговой марки SAVEN создан для ознакомления с актуальным на момент его создания ассортиментом продукции TM SAVEN. Каталог носит исключительно демонстративный и ориентировочный характер.

Компания SAVEN оставляет за собой право, без обязательного уведомления потребителя, вносить изменения в конструкцию изделий для улучшения их технологических, эстетических и эксплуатационных характеристик, однако не ухудшающих качество товара, а также изменять дизайн упаковки. В связи с этим вид изделий (изображение, цвет и описания) могут незначительно отличаться от представленных в каталоге. Для того чтобы ознакомиться с актуальным предложением и фактическими параметрами продуктов TM SAVEN, просим связаться непосредственно с компанией или с ее уполномоченным представителем.

Торговая марка, наименование продуктов, содержание каталога (тексты, изображения, графика), а также все его фрагменты, название компании и логотип SAVEN, используемые в каталоге, являются собственностью SAVEN и все права на них защищены. Использовать эти элементы можно только после письменного согласия компании.

PL
Katalog produktów SAVEN TM został stworzony w celu zapoznania się z aktualnym asortymentem w momencie powstania katalogu. Katalog ma charakter wyłącznie poglądowy i informacyjny.

Firma SAVEN zastrzega sobie prawo, bez obowiązkowego powiadamiania konsumenta, do dokonywania zmian konstrukcyjnych produktów w celu poprawy ich właściwości technologicznych, estetycznych i użytkowych, które nie wpłyną na pogorszenie jakości produktu, a także do zmiany projektu opakowania. W tym zakresie wygląd produktów (zdjęcia, kolorystyka i opisy) mogą nieznacznie różnić się od prezentowanych w katalogu. W celu otrzymania aktualnej oferty i aktualnych parametrów produktów TM SAVEN prosimy o bezpośredni kontakt z firmą lub jej autoryzowanym przedstawicielem.

Znak towarowy, nazwy produktów, zawartość katalogu (teksty, zdjęcia, grafiki), a także wszystkie jego fragmenty, nazwa firmy i logo SAVEN użyte w katalogu są własnością firmy SAVEN i wszelkie prawa są zastrzeżone. Wykorzystanie tych elementów jest możliwe tylko po uzyskaniu pisemnej zgody firmy.

RO
Catalogul de produse SAVEN Trademark a fost creat pentru a face cunoștință cu gama de produse SAVEN TM, care era relevantă la momentul creării sale. Catalogul are doar scop demonstrativ și orientativ.

SAVEN isi rezerva dreptul, fara notificarea obligatorie a consumatorului, de a aduce modificari in designul produselor pentru a le imbunatati caracteristicile tehnologice, estetice si operationale, dar sa nu degradeze calitatea produsului, precum si modificarea designului ambalajului. În acest sens, tipul de produse (imagine, culoare și descrieri) poate diferi ușor de cele prezentate în catalog. Pentru a face cunoștință cu oferta actuală și parametrii actuali ai produselor TM SAVEN, vă rugăm să contactați direct compania sau reprezentantul ei autorizat.

Marca comercială, denumirea produsului, conținutul catalogului (texte, imagini, grafice), precum și toate fragmentele acestuia, denumirea companiei SAVEN și logo-ul utilizat în catalog sunt proprietatea SAVEN și toate drepturile asupra acestora sunt rezervate. Utilizarea acestor elemente este posibilă numai după acordul scris al companiei.

SAVEN.UA / info@saven.ua
LVIV / LUHANSKA 1B / UKRAINE
+38 067 846 12 46 / +38 050 526 12 46