Camina Schmid

Ekko U 100(45) h

Datenblatt

Ekko U 100(45) mit hochschiebbarer Front

Details

- Kamineinsatz 3-seitig offen
- 100(45)51 – Höhe 45 cm
  100(45)57 – Höhe 57 cm
- Optional: Selbstschließende Tür
- Untere Scheibenspülung einstellbar
- Standard-Innenauskleidung: Schamotte glatt „Premium-Weiß“
- Hochwertiger Stahlabgassammler

Technische Daten

	DE	Export
Nennwärmeleistung	15 kW	20 kW
Wärmeleistungsbereich	8,0 – 16,7 kW	8,0 – 20,6 kW
Wirkungsgrad	>80 %	>80 %
Dämmstärke (bei nicht zu schützender Wand) (bezogen auf SILCA® 250KM)	60 mm	60 mm
Verbrennungsluftstutzen	2 x Ø 125 mm	2 x Ø 125 mm
empfohlene Scheitholzlänge	33 cm	33 cm
Gewicht	370 kg	370 kg
Wärmeabgabe: über die Sichtscheibe	60 %	60 %
Wärmeabgabe: konvektive Leistung	40 %	40 %

Daten für Schornsteinfeger nach DIN EN 13384
(Betrieb geschlossen)

Wertetripel bei NWL

Abgasmassenstrom	17,2 g/s	18,3 g/s
Abgastemperatur	221 °C	232 °C
erforderlicher Förderdruck	12 – 15 Pa	12 – 15 Pa

Wertetripel zur Berechnung der keramischen Züge
(Brennstoff Holz)

empfohlene Zuglänge[1]	–	–

Daten für geschlossene Bauweise

Mindest-wärmeabgebende Oberfläche[2]	5,6 m²	5,6 m²

Standard

Front Kristall

Tür hoch-schiebbar

2 x 125 mm
Verbrennungsluft-stutzen

Optional

Blendrahmen

Tragrahmen-system

150 mm
Verbrennungsluft-stutzen

Energieeffizienz-klasse nach (EU) 2015/1186 (15 kW)

Energieeffizienz-klasse nach (EU) 2015/1186 (20 kW)

1. BImSchV Stufe 2

Made in Germany

[1] Die Angabe der Zuglängen ist eine Empfehlung und basieren auf der Berechnung nach TrOl 2020 Kapitel 15. Als Grundlage der Berechnung wurde eine Bauweise in mittlschwer und ein Zugverhältnis von 360 cm² angesetzt.
[2] Durchschnittswert bezogen auf die Speicherdauer. Von den Materialeigenschaften sowie der Baustärke abhängig. Mittlere spezifische Wärmeabgabe = ca. 500 W / m²

Farbliche und technische Änderungen durch Weiterentwicklungen sowie Irrtümer vorbehalten. Stand: 01/2022

Ekko U 100(45) h

Maßzeichnung

Frontansicht M 1:20

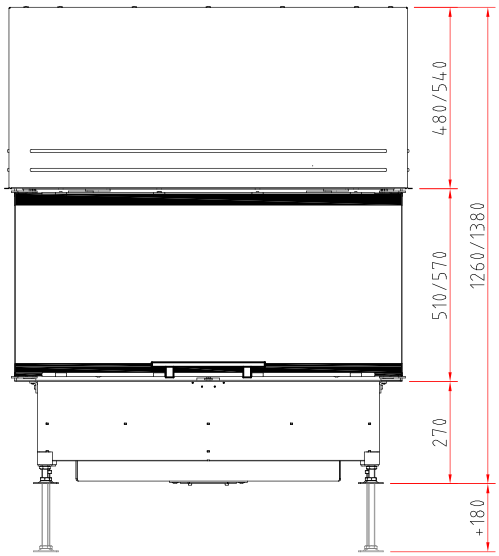

Seitenansicht M 1:20

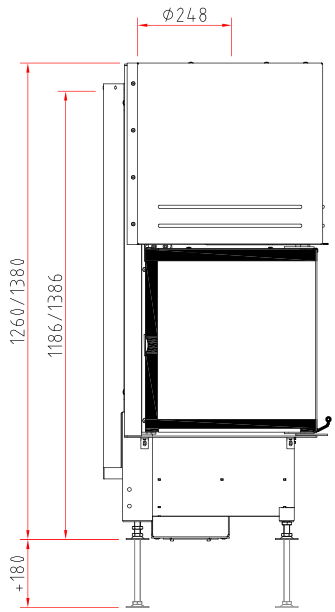

Draufsicht M 1:10

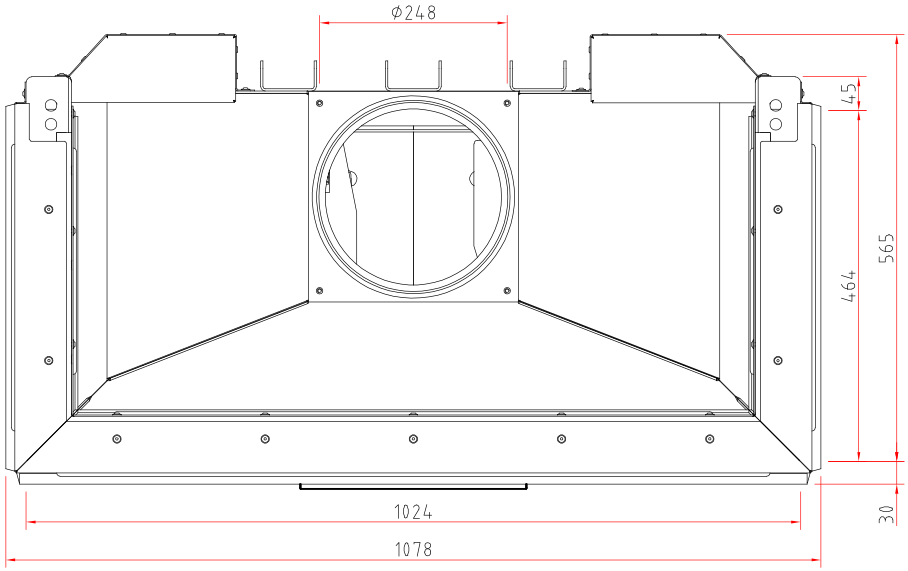

Abbildungen ähnlich. Alle Abbildungen und Zeichnungen sind urheberrechtlich geschützt. Verwertung oder Veröffentlichung, auch einzelner Details, nur mit unserer Genehmigung.
Farbliche und technische Änderungen durch Weiterentwicklungen sowie Irrtümer vorbehalten. Stand: 11/2019

Ekko U 100(45)51 h

Maßzeichnung mit Blendrahmensystem

Frontansicht M 1:20

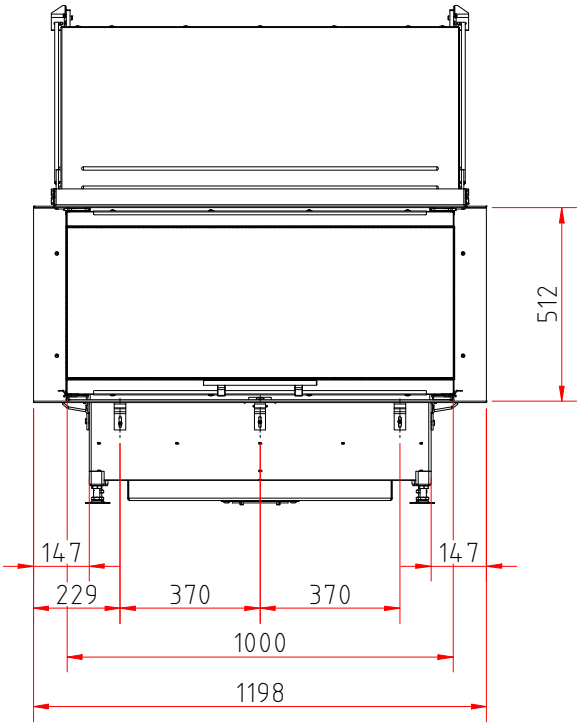

Seitenansicht M 1:20

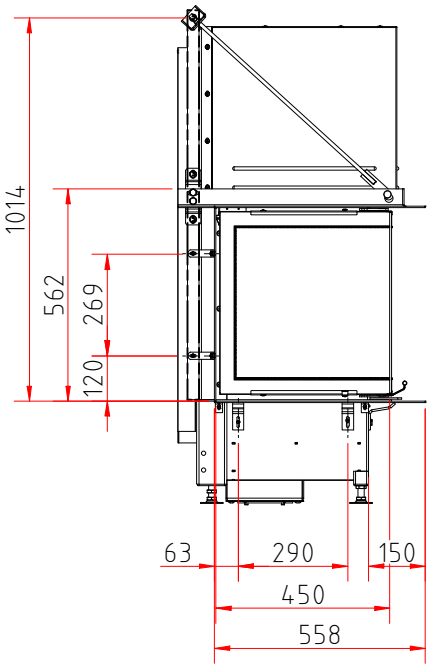

Draufsicht M 1:10

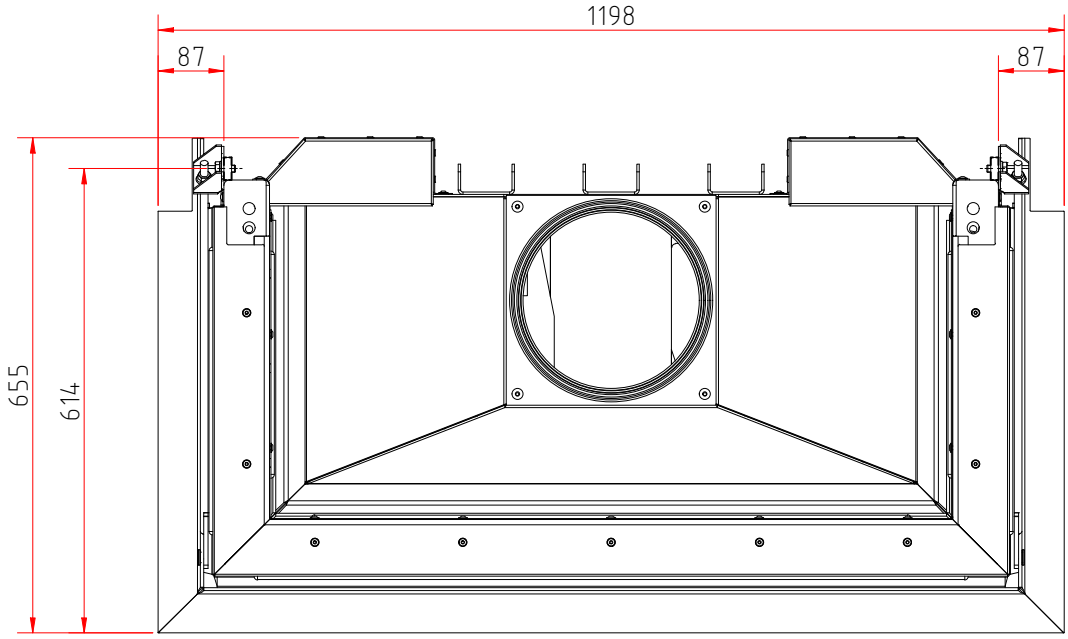

Abbildungen ähnlich. Alle Abbildungen und Zeichnungen sind urheberrechtlich geschützt. Verwertung oder Veröffentlichung, auch einzelner Details, nur mit unserer Genehmigung.
Farbliche und technische Änderungen durch Weiterentwicklungen sowie Irrtümer vorbehalten. Stand: 12/2022

Camina Schmid

Produktdatenblatt

Verordnung (EU) 2015/1186 zur Ergänzung der Richtlinie 2010/30/EU

	Ekko U 100(45) h
Name des Lieferanten:	Camina & Schmid Feuerdesign und Technik GmbH & Co. KG
Modellkennung des Lieferanten:	Ekko U 100(45) h
Energieeffizienzklasse:	A
Direkte Wärmeleistung (kW):	15,0
Indirekte Wärmeleistung (kW):	–
Energieeffizienzindex (EEI):	106,0
Brennstoff-Energieeffizienz bei Nennwärmeleistung (%):	80,0
Hinweise zu besonderen Vorkehrungen, Installation oder Wartung:	Bitte beachten Sie die Hinweise in den Montage- und Betriebsanleitungen!

Technische Änderungen durch Weiterentwicklungen sowie Irrtümer vorbehalten. Stand: 11/2021

Camina & Schmid Feuerdesign und Technik GmbH & Co. KG
Gewerbepark 18 · 49143 Bissendorf · Phone +49 5402 7010-10 · Fax +49 5402 7010-70
www.camina-schmid.de · info@camina-schmid.de

ENERG Y IJA IE IA

енергия · ενεργεια

Camina Schmid **Ekko U 100(45) h**

A++
A+
A
B
C
D
E
F
G

A

15,0
kW

ENERGIA · ЕНЕРГИЯ · ΕΝΕΡΓΕΙΑ · ENERGIJA · ENERGY · ENERGIE · ENERGI

2015/1186

Camina Schmid

Produktdatenblatt

Verordnung (EU) 2015/1186 zur Ergänzung der Richtlinie 2010/30/EU

	Ekko U 100(45) h
Name des Lieferanten:	Camina & Schmid Feuerdesign und Technik GmbH & Co. KG
Modellkennung des Lieferanten:	Ekko U 100(45) h
Energieeffizienzklasse:	A+
Direkte Wärmeleistung (kW):	20,0
Indirekte Wärmeleistung (kW):	–
Energieeffizienzindex (EEI):	107,5
Brennstoff-Energieeffizienz bei Nennwärmeleistung (%):	81,0
Hinweise zu besonderen Vorkehrungen, Installation oder Wartung:	Bitte beachten Sie die Hinweise in den Montage- und Betriebsanleitungen!

Technische Änderungen durch Weiterentwicklungen sowie Irrtümer vorbehalten. Stand: 11/2021

Camina & Schmid Feuerdesign und Technik GmbH & Co. KG
Gewerbepark 18 · 49143 Bissendorf · Phone +49 5402 7010-10 · Fax +49 5402 7010-70
www.camina-schmid.de · info@camina-schmid.de

ENERG Y IJA IE IA

енергия · ενεργεια

Camina Schmid **Ekko U 100(45) h**

A++
A+
A
B
C
D
E
F
G

A+

20,0
kW

ENERGIA · ЕНЕРГИЯ · ΕΝΕΡΓΕΙΑ · ENERGIJA · ENERGY · ENERGIE · ENERGI

2015/1186